Tform

FORMANI
FSB
RANDI

hardware

tform collection vol.01

CONTENTS

		区分
メーカー紹介		
FORMANI	P.2-3	
FSB	P.4-5	
RANDI	P.6-7	
レバーハンドル＆ノブ　ケース用		
レバーハンドル（丸座）	P.8-35	A
レバーハンドル（角座）	P.36-42	A
レバーハンドル（異形座）	P.43	A
レバーハンドル（長座）	P.44-47	B C D
T 型レバーハンドル	P.48-51	E
ノブ	P.52-55	E
レバーハンドル＆ノブ＆固定ハンドル用必要パーツ		
錠ケースやパーツの選び方の流れ・ケースや錠の説明	P.56-57	
用途別 組み合わせパターン	P.58-59	
玄関錠・本締錠（シリンダー用）｜ユーロケース	P.60-63	X1 X2 X6 Z F
玄関錠｜美和ケース	P.64-67	M1-1～M1-4 M2-1～M2-4
間仕切錠・本締錠（間仕切用）｜ユーロケース	P.68-73	X3 X4 X7 G
間仕切錠｜美和ケース	P.74-75	M1-6 M1-8 M2-6 M2-8
空錠｜ユーロケース	P.76	X5 X8
空錠｜美和ケース	P.77	M1-0 M2-0
本締錠｜美和ケース	P.78-79	M3-1～M3-8
引戸鎌錠｜美和ケース	P.80-81	M4-1～M4-8
ドアハンドル＆固定ノブ		
ドアハンドル	P.82-90	H
固定ノブ	P.91-97	H
引手		
引手	P.98-99	I
引戸用引手	P.99	I
ドアストップ	P.100-101	
蝶番	P.101	
窓金物		
窓締り・面付受け	P.102	
窓調整器	P.103	
キャビネットハンドル	P.104-107	
キャビネットツマミ	P.108-111	
フック	P.112-113	
サインプレート	P.114-115	
ポスト	P.116-117	
ガラス用金具		
ドアハンドル	P.118-120	
T 型ハンドル	P.121	
固定ノブ	P.121-122	
引手	P.122	
錠ケース・錠ケース用受け	P.123	
調整ヒンジ・戸当り・エッジシール	P.124-125	
スライドドア金具セット	P.126	
シャワードアハンドル	P.127	
マニュアル		
錠の仕組みと各部分の名称	P.128	
扉・窓・ハンドルの仕様について	P.129	
製品のご選定にあたって	P.130	
ご使用の注意・お手入れ	P.131	

区分について

レバーハンドル・ノブには、錠ケースや用途に合わせたパーツが必要です。ご希望のハンドルの形状や用途によって、組み合わせる錠ケースもさまざまです。

「区分」は組み合わせの際の目印となるものです。

本カタログの P.56 ～ P.81 では、必要パーツの選び方をご説明しております。
P.58-59 の「用途別　組み合わせパターン」にて組み合わせパターンを特定し、各パターンごとに記載された必要なパーツの「区分」を目印に、必要パーツをお選びください。

例）

組み合わせ方について

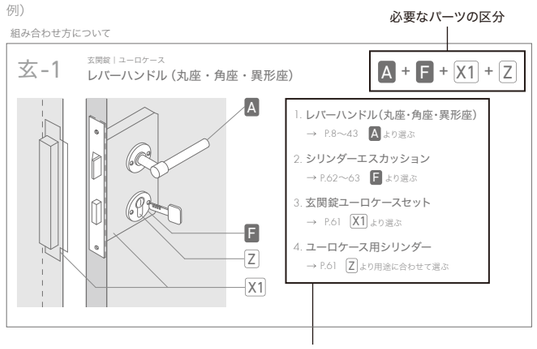

必要なパーツとその区分と本カタログ掲載頁

必要なパーツの区分を目印に、各記載頁より商品をお選びください。

FORMANI®

オランダの建築金物メーカー、フォルマーニは、同国を代表する有名デザイナーを起用し、トレンドを意識したモダンラインを次々と発表しています。その筆頭を飾るのが、いまや世界的デザイナーとなったピート・ブーン。フィフスアベニューを中心とした超高級レジデンスを数多くデザインし、NY のセレブリティー界で圧倒的な人気を獲得、日本でもパークハイアット東京のデザイン監修を手掛けています。その活躍の場は、建築・インテリアのみならずランドローバー社とのコラボレーションなどプロダクト分野にまで及んでいます。また、草木をモチーフとした照明「ガーランド」で有名なトード・ボーンチェなどのデザイナーも加わり、フォルマーニは常に斬新なデザインに挑戦し続けています。その一方で、時代を超えたスタンダードデザインやクラシカルテイストも実直に展開し、豊富なラインナップを誇ります。また同社の徹底したこだわりはデザインのみならず素材や質感にも見受けられ、ステンレスや真鍮、ウッドを採用、さらに一部の上級モデルではステンレスの削り出し素材を使い重厚感とグレード感を演出しています。

ピート・ブーンによる「ONE」と「TWO」は同社のアイコン的シリーズで、ステンレス以外にもホワイトやブラック、さらにはウッドとステンレスの組み合わせも取り揃え、様々な色や素材感を楽しむことができます。その他、「EDGY」や「SQUARE」などステンレスの質感を活かしたシャープなラインや、エレガントな雰囲気の「FERROVIA」など豊富なシリーズを展開しています。また、ヨーロッパのスタンダードデザインの「BASIC」はリーズナブルな価格も魅力で、幅広い物件に適しています。クラシカルなモチーフを現代的にリデザインした「TIMELESS」は時代を経ても色褪せない気品と美しさが感じられます。

機能美を追求したデザインと高品質が兼ね備えられたフォルマーニの建築金物は、空間に心地良いアクセントを生み出すことでしょう。

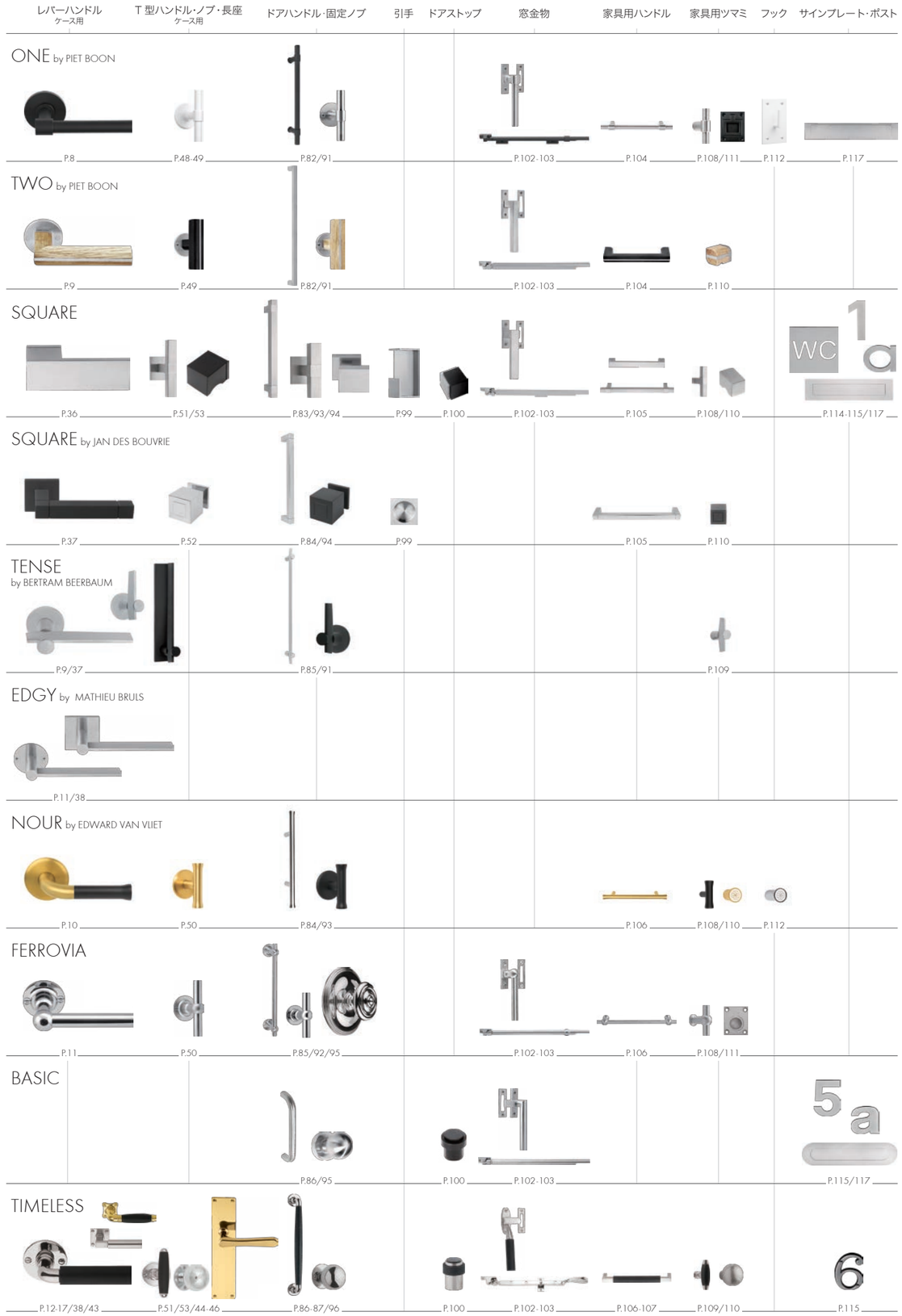

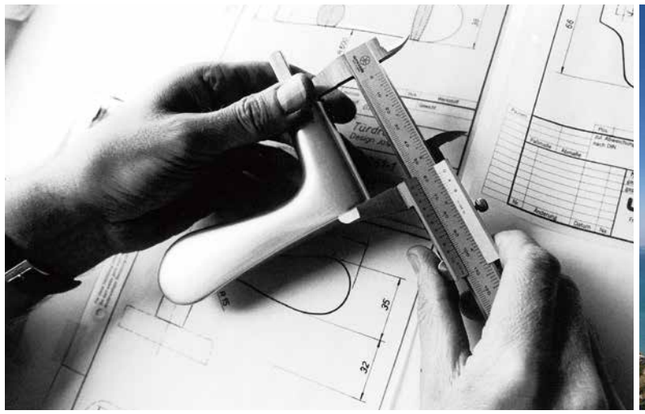

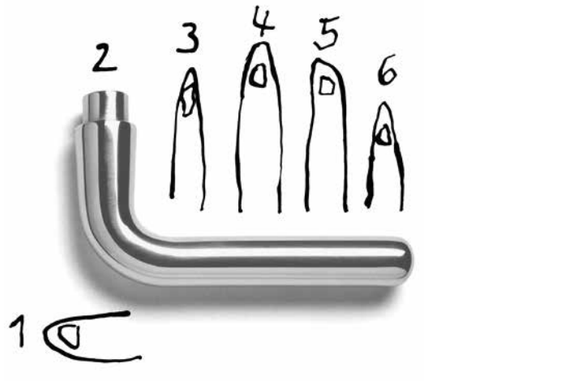

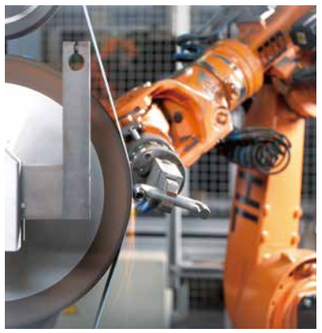

FSB

1881 年創業の長い歴史を持つドイツ・FSB 社は、ヨーロッパ最大級の建築金物メーカーです。人間工学に基づく機能性とデザイン性の高さ、ドイツの工業製品ならではのクラフトマンシップに支えられた高いクオリティーは、ヨーロッパの人々に永く愛用されてきました。バウハウスを源流とする、ドイツのデザインカルチャーに根付いた「本格派」で「王道を貫く」デザインは、いまやヨーロッパだけではなく世界においても上質な金物メーカーの代名詞として知られるブランドです。その証拠に、建築金物として初めて MoMA の常設展示となったのが、この FSB 社のレバーハンドルなのです。その洗練されたフォルムと、アルミ、ステンレス、真鍮、銅が持つ上質な質感が融合することで、他メーカーにはない独特の重厚感を生み出しています。
FSB 製品は、数多くの著名な建築家、デザイナーによって手掛けられており、Braun 社のデザインで有名なディーター・ラムスをはじめ、プリツカー賞も受賞したオーストリアの建築家、ハンス・ホラインや、ALESSI の「アンナ G」などで知られるアレッサンドロ・メンディーニ、同じく ALESSI のレモン絞り器など独創的なデザインを得意とするフィリップ・スタルク、MAGIS や FLOS、無印良品などのプロダクトを手掛けるジャスパー・モリソン、イギリスの建築家、デヴィッド・チッパーフィールドなど、錚々たる顔ぶれが名を連ねています。
長い歴史と伝統を持ちながら、次々と新しい商品を発表し常に進化をし続ける FSB 社の製品は、その高い品質と圧倒的な存在感が評価され、世界で活躍する多くの有名建築家が採用しています。海外では、ジャン・ヌーベル、ノーマン・フォスター、リチャード・ロジャース、レム・コールハース、ヘルツォーク＆ド・ムーロン、ザハ・ハディッド、デヴィット・チッパーフィールドなど著名な建築家が数多くの物件に採用しています。また日本国内においても、巨匠と呼ばれる建築家が愛用しています。

レバーハンドル・ノブ　ケース用

レバーハンドル (丸座)

1001 P.19 | 1003 P.19 | 1004 P.19 | 1005 P.19 | 1015 P.20 | 1016 P.20 | 1020 P.20 | 1021 P.20 | 1023 P.21
1025 P.21 | 1027 P.21 | 1034 P.22 | 1035 P.22 | 1045 P.23 | 1051 P.23 | 1057 P.23 | 1058 P.23 | 1070 P.24
1075 P.24 | 1076 P.24 | 1077 P.24 | 1093 P.25 | 1106 P.25 | 1144 P.26 | 1146 P.26 | 1147 P.26 | 1159 P.26
1160 P.27 | 1163 P.27 | 1171 P.28 | 1176 P.28 | 1241 P.28 | 1242 P.28 | 1244 P.29 | 1246 P.29 | 1254 P.29

レバーハンドル (角座)

1001 P.39 | 1003 P.39 | 1004 P.40 | 1035 P.40 | 1102 P.40 | 1163 P.41 | 1183 P.41 | 1222 P.41 | 1251 P.41

レバーハンドル (長座)

1135 P.47

ノブ

23 0802 P.54 | 23 0828 P.55 | 23 0829 P.54 | 23 0844 P.54

ドアストップ

38 3878 P.101

家具用ツマミ

36 3689 P.111 | 36 3691 P.111

ドアハンドル・固定ノブ

ドアハンドル

61 6268 P.90 | 61 6112 P.90 | 61 6190 P.88 | 66 6681 P.88 | 66 6683 P.89
61 6186 P.90 | 61 6108 P.90 | 61 6181 P.90 | 61 6184 P.90 | 61 6254 P.90
66 6602 P.88 | 66 6548 P.88

固定ノブ

23 0802 P.96 | 23 0803 P.96 | 23 0844 P.96 | 23 0811 P.97 | 23 0828 P.97 | 23 0829 P.97

引手

42 4250 P.98 | 42 4251 P.98

42 4252 P.98 | 42 4253 P.98

42 4254 P.99 | 42 4299 P.99

ガラス用金具

ドアハンドル

61 6190 P.120 | 66 6681 P.120 | 66 6683 P.120
61 6108 P.120 | 61 6186 P.120 | 61 6112 P.120 | 66 6602 P.120 | 66 6548 P.120

固定ノブ

23 0802 P.122 | 23 0844 P.122
23 0828 P.122 | 23 0829 P.122

引手

13 4256 P.122

錠ケース

13 4220 P.123

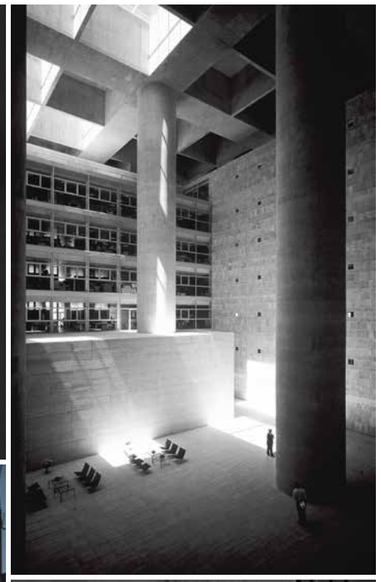

C.F. ムラーアーキテクツ

Randi

デンマークを拠点とする RANDI 社は、洗練された北欧デザインを特色としたステンレスやブラス製の建築金物を展開するメーカーです。1878 年にラナースの工場で、鋳物のドア金物の製造から事業をスタートし、長年品質にこだわり、先鋭の技術や機械を積極的に導入して成長していきました。1948 年には、ある設計事務所からステンレス製ドアハンドルのリクエストがあり、この出来事が RANDI 社と建築家やデザイナーとのコラボレーションによるデザインラインを展開するきっかけとなり、現在では北欧を代表する世界有数の高品質な建築金物メーカーとして世界的に認知されています。

RANDI のデザイン哲学は、創業当初から一貫して「シンプルさと柔軟性」。アイテムごとに最適な素材を用い、極限まで無駄をそぎ落とした意匠で、最大限の機能を実現することにあります。多くの製品は自国デンマークの有名な建築家やデザイナーとの協働によってデザインされており、C.F. ムラー、フリス & モルトケなどがその代表例です。デザインラインは大きく分けて3つあり、デザイナーとのコラボレーションラインを含み、型ごとに素材やディテールの選択幅が豊富な「RANDI-LINE」、歴史的建築への敬意を込めたブラス製でクラシカルな品格を持つ「CLASSIC-LINE」、ベーシックなフォルムとリーズナブルな価格が魅力の「LINE 18」。これらの幅広いラインナップの中から、物件や用途に合わせて最適なセレクトが可能となります。もちろん同社の金物は、ドイツ・デザインアワード、インターナショナルフォーラムデザインなど、世界的なデザインアワードも数多く受賞しています。C.F. ムラー、COBE など、著名な建築家やデザイン事務所が、個人邸から集合住宅、ホテル、美術館や博物館、公共施設に至るまで数多くの物件で採用しているという実績が、RANDI ブランドの評価と信頼、製品の柔軟性を象徴しています。北欧ならではの上質感漂う RANDI 社の建築金物は、シンプルながらも機能的で使いやすく、日本の建築やインテリアにも自然と溶け込むことでしょう。

レバーハンドル ケース用 | T 型ハンドル・ノブ ケース用 | ドアハンドル | ドアストップ | 蝶番

RANDI-LINE

1010
P.32

1011
P.32

1080
P.55

1512/1513/1514
P.89

1602
P.101

1015
P.32

1050
P.32

1084
P.55

1060
P.33

1091
P.33

1090
P.33

1073
P.34

1075
P.42

1077
P.35

CLASSIC-LINE

H-style

3010
P.30

3015
P.30

3013
P.51

3511/3512
P.89

3521/3522
P.89

3631
P.101

3615
P.101

3625
P.101

C-style

3020
P.30

3025
P.30

3023
P.51

LINE-18

7020
P.35

7021
P.35

7024
P.35

7062
P.35

7090
P.35

ONE

FORMANI

PBL15
レバーハンドル
FOR10-ON01-C-SS
L100×φ15
ステンレス / サテン
¥25,200

PBL15
レバーハンドル
FOR10-ON01-C-BK
L100×φ15
ステンレス / ブラック
¥25,200

PBL15
レバーハンドル
FOR10-ON01-C-WH
L100×φ15
ステンレス / ホワイト
¥25,200

PBL15XL
レバーハンドル
FOR10-ON01L-C-SS
L115×φ15
ステンレス / サテン
¥28,200

PBL15XL
レバーハンドル
FOR10-ON01L-C-BK
L115×φ15
ステンレス / ブラック
¥28,200

PBL15XL
レバーハンドル
FOR10-ON01L-C-WH
L115×φ15
ステンレス / ホワイト
¥28,200

PBL20XL
レバーハンドル
FOR10-ON02L-C-SS
L125×φ20
ステンレス / サテン
¥34,000

PBL20XL
レバーハンドル
FOR10-ON02L-C-BK
L125×φ20
ステンレス / ブラック
¥34,000

PBL20XL
レバーハンドル
FOR10-ON02L-C-WH
L125×φ20
ステンレス / ホワイト
¥34,000

レバーハンドルには、錠ケースや用途に合わせたパーツが必要です。本カタログの P.56〜59 をご参照の上お選びください。

TWO

FORMANI

PBL23
レバーハンドル
FOR10-TW02-C-SS
L120
ステンレス / サテン
¥35,300

PBL22
レバーハンドル
FOR10-TW01-C-OW
L120
ステンレス・ウッド / サテン・オークナチュラル
¥40,000

PBL22
レバーハンドル
FOR10-TW01-C-OWB
L120
ステンレス・ウッド / サテン・オークブラック
¥40,000

TENSE

FORMANI

BB100
レバーハンドル
FOR10-TE100-C-SS
L148
ステンレス / サテン
¥25,600

BB100
レバーハンドル
FOR10-TE100-C-BK
L148
ステンレス / ブラック
¥27,900

BB105
レバーハンドル
FOR10-TE105-C-SS
L98
ステンレス / サテン
¥23,200

BB105
レバーハンドル
FOR10-TE105-C-BK
L98
ステンレス / ブラック
¥26,700

NOUR

FORMANI

EV100
レバーハンドル
FOR10-N001-C-PS
L136
ステンレス / ポリッシュ
¥39,000
パターン付

EV100
レバーハンドル
FOR10-N001-C-SG
L136
ステンレス / サテンゴールド
¥43,900
パターン付

EV100
レバーハンドル
FOR10-N001-C-BK
L136
ステンレス / ブラック
¥39,000
パターン付

EV100
レバーハンドル
FOR10-N001-C-PSB
L136
ステンレス / ポリッシュ・ブラック
¥39,000

EV100
レバーハンドル
FOR10-N001-C-SGB
L136
ステンレス / サテンゴールド・ブラック
¥43,900

EV101
レバーハンドル
FOR10-N002-C-PS
L126
ステンレス / ポリッシュ
¥35,400
パターン付

EV101
レバーハンドル
FOR10-N002-C-SG
L126
ステンレス / サテンゴールド
¥41,500
パターン付

EV101
レバーハンドル
FOR10-N002-C-BK
L126
ステンレス / ブラック
¥35,400
パターン付

EV101
レバーハンドル
FOR10-N002-C-PSB
L126
ステンレス / ポリッシュ・ブラック
¥35,400

EV101
レバーハンドル
FOR10-N002-C-SGB
L126
ステンレス / サテンゴールド・ブラック
¥41,500

[小口パターンのデザインについて]

ワントーンの場合

小口パターン付

ツートーンの場合

小口パターンなし

レバーハンドルには、錠ケースや用途に合わせたパーツが必要です。本カタログの P.56〜59 をご参照の上お選びください。

FERROVIA

FORMANI

FVL100
レバーハンドル
FOR10-FE02-C-SS
L107×φ15
ステンレス / サテン
¥21,300

FVL100
レバーハンドル
FOR10-FE02-C-PS
L107×φ15
ステンレス / ポリッシュ
¥21,300

FVL110
レバーハンドル
FOR10-FE03-C-SS
L116×φ16
ステンレス / サテン
¥25,900

FVL110
レバーハンドル
FOR10-FE03-C-PS
L116×φ16
ステンレス / ポリッシュ
¥25,900

FVL125
レバーハンドル
FOR10-FE04-C-SS
L118×φ18
ステンレス / サテン
¥28,300

FVL125
レバーハンドル
FOR10-FE04-C-PS
L118×φ18
ステンレス / ポリッシュ
¥28,300

EDGY

FORMANI

EGR50
レバーハンドル
FOR10-ED01-C-SS
L145
ステンレス / サテン
¥21,600

TIMELESS 1910

FORMANI

1910LMRR50
レバーハンドル
FOR10-TL10-C-SN
L93×φ14
真鍮 / サテンニッケル
¥16,900

1910LMRR50
レバーハンドル
FOR10-TL10-C-BN
L93×φ14
真鍮 / ブライトニッケル
¥16,900

1910LMRR50
レバーハンドル
FOR10-TL10-C-BU
L93×φ14
真鍮 / ブラス
¥16,900

TIMELESS 1921

FORMANI

1921MRR50
レバーハンドル
FOR10-TL21-C-SN
L117×φ15
真鍮 / サテンニッケル
¥12,300

1921MRR50
レバーハンドル
FOR10-TL21-C-BN
L117×φ15
真鍮 / ブライトニッケル
¥12,300

TIMELESS 1922

FORMANI

1922MRR50
レバーハンドル
FOR10-TL22-C-SN
L111
真鍮 / サテンニッケル
¥15,400

1922MRR50
レバーハンドル
FOR10-TL22-C-BN
L111
真鍮 / ブライトニッケル
¥15,400

1922MRR50
レバーハンドル
FOR10-TL22-C-BU
L111
真鍮 / ブラス
¥15,400

レバーハンドルには、錠ケースや用途に合わせたパーツが必要です。本カタログの P.56〜59 をご参照の上お選びください。

TIMELESS 1923

FORMANI

1923MRR50
レバーハンドル
FOR10-TL23-C-SN
L105×φ21
真鍮 / サテンニッケル
¥18,200

1923MRR50
レバーハンドル
FOR10-TL23-C-BN
L105×φ21
真鍮 / ブライトニッケル
¥18,200

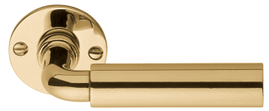

1923MRR50
レバーハンドル
FOR10-TL23-C-BU
L105×φ21
真鍮 / ブラス
¥18,200

1923MRR50
レバーハンドル
FOR10-TL23-C-SNE
L105×φ21
真鍮・ウッド / サテンニッケル・エボニー
¥18,800

1923MRR50
レバーハンドル
FOR10-TL23-C-BNE
L105×φ21
真鍮・ウッド / ブライトニッケル・エボニー
¥18,800

1923MRR50
レバーハンドル
FOR10-TL23-C-BUE
L105×φ21
真鍮・ウッド / ブラス・エボニー
¥18,800

TIMELESS 1924

FORMANI

1924GRR50
レバーハンドル
FOR10-TL24-CG-SN
L108×φ18
真鍮 / サテンニッケル
¥20,100

TIMELESS 1925

FORMANI

1925MRR50
レバーハンドル
FOR10-TL25-C-SN
L105×φ19
真鍮 / サテンニッケル
¥15,400

1925MRR50
レバーハンドル
FOR10-TL25-C-BN
L105×φ19
真鍮 / ブライトニッケル
¥15,400

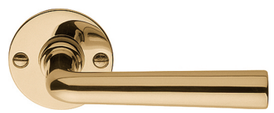

1925MRR50
レバーハンドル
FOR10-TL25-C-BU
L105×φ19
真鍮 / ブラス
¥15,400

TIMELESS 1927

FORMANI

1927MRR50
レバーハンドル
FOR10-TL27-C-SN
L115
真鍮 / サテンニッケル
¥17,900

1927MRR50
レバーハンドル
FOR10-TL27-C-BN
L115
真鍮 / ブライトニッケル
¥17,900

1927MRR50
レバーハンドル
FOR10-TL27-C-BU
L115
真鍮 / ブラス
¥17,900

TIMELESS 1929

FORMANI

1929MRR50
レバーハンドル
FOR10-TL29-C-SN
L108
真鍮 / サテンニッケル
¥15,400

1929MRR50
レバーハンドル
FOR10-TL29-C-BN
L108
真鍮 / ブライトニッケル
¥15,400

1929MRR50
レバーハンドル
FOR10-TL29-C-BU
L108
真鍮 / ブラス
¥15,400

TIMELESS 1930

FORMANI

1930MRR50
レバーハンドル
FOR10-TL30-C-SN
L109×φ21
真鍮 / サテンニッケル
¥21,600

1930MRR50
レバーハンドル
FOR10-TL30-C-BN
L109×φ21
真鍮 / ブライトニッケル
¥21,600

1930MRR50
レバーハンドル
FOR10-TL30-C-BU
L109×φ21
真鍮 / ブラス
¥21,600

1930MRR50
レバーハンドル
FOR10-TL30-C-SNE
L109×φ21
真鍮・ウッド / サテンニッケル・エボニー
¥22,200

1930MRR50
レバーハンドル
FOR10-TL30-C-BNE
L109×φ21
真鍮・ウッド / ブライトニッケル・エボニー
¥22,200

1930MRR50
レバーハンドル
FOR10-TL30-C-BUE
L109×φ21
真鍮・ウッド / ブラス・エボニー
¥22,200

レバーハンドルには、錠ケースや用途に合わせたパーツが必要です。本カタログの P.56〜59 をご参照の上お選びください。

TIMELESS 1930

FORMANI

1930XLMRR50
レバーハンドル
FOR10-TL30L-C-SNE
L124×φ21
真鍮・ウッド / サテンニッケル・エボニー
¥25,900

1930XLMRR50
レバーハンドル
FOR10-TL30L-C-BNE
L124×φ21
真鍮・ウッド / ブライトニッケル・エボニー
¥25,900

1930XLMRR50
レバーハンドル
FOR10-TL30L-C-BUE
L124×φ21
真鍮・ウッド / ブラス・エボニー
¥25,900

TIMELESS 1931

FORMANI

1931MRR50
レバーハンドル
FOR10-TL31-C-SNE
L110×φ22
真鍮・ウッド / サテンニッケル・エボニー
¥18,200

1931MRR50
レバーハンドル
FOR10-TL31-C-BNE
L110×φ22
真鍮・ウッド / ブライトニッケル・エボニー
¥18,200

1931MRR50
レバーハンドル
FOR10-TL31-C-BUE
L110×φ22
真鍮・ウッド / ブラス・エボニー
¥18,200

TIMELESS 1932

FORMANI

1932MRR50
レバーハンドル
FOR10-TL32-C-SNE
L108×φ19
真鍮・ウッド / サテンニッケル・エボニー
¥17,600

1932MRR50
レバーハンドル
FOR10-TL32-C-BNE
L108×φ19
真鍮・ウッド / ブライトニッケル・エボニー
¥17,600

1932MRR50
レバーハンドル
FOR10-TL32-C-BUE
L108×φ19
真鍮・ウッド / ブラス・エボニー
¥17,600

1932XLGRR50
レバーハンドル
FOR10-TL32L-CG-SNE
L124×φ19
真鍮・ウッド / サテンニッケル・エボニー
¥25,600

1932XLGRR50
レバーハンドル
FOR10-TL32L-CG-BNE
L124×φ19
真鍮・ウッド / ブライトニッケル・エボニー
¥25,600

TIMELESS 1934

FORMANI

1934MRR50
レバーハンドル
FOR10-TL34-C-SNE
L115×φ23
真鍮・ウッド / サテンニッケル・エボニー
¥17,600

1934MRR50
レバーハンドル
FOR10-TL34-C-BNE
L115×φ23
真鍮・ウッド / ブライトニッケル・エボニー
¥17,600

1934MRR50
レバーハンドル
FOR10-TL34-C-BUE
L115×φ23
真鍮・ウッド / ブラス・エボニー
¥17,600

レバーハンドルには、錠ケースや用途に合わせたパーツが必要です。本カタログの P.56〜59 をご参照の上お選びください。

TIMELESS 1935

FORMANI

1935MRR50
レバーハンドル
FOR10-TL35-C-SN
L117
真鍮 / サテンニッケル
¥19,100

1935MRR50
レバーハンドル
FOR10-TL35-C-BN
L117
真鍮 / ブライトニッケル
¥19,100

1935MRR50
レバーハンドル
FOR10-TL35-C-BU
L117
真鍮 / ブラス
¥19,100

TIMELESS 1938

FORMANI

1938MRR50
レバーハンドル
FOR10-TL38-C-SN
L113
真鍮 / サテンニッケル
¥15,400

1938MRR50
レバーハンドル
FOR10-TL38-C-BN
L113
真鍮 / ブライトニッケル
¥15,400

1938MRR50
レバーハンドル
FOR10-TL38-C-BU
L113
真鍮 / ブラス
¥15,400

TIMELESS 1948

FORMANI

1948MRR50
レバーハンドル
FOR10-TL48-C-SN
L106
真鍮 / サテンニッケル
¥15,400

1948MRR50
レバーハンドル
FOR10-TL48-C-BN
L106
真鍮 / ブライトニッケル
¥15,400

1948MRR50
レバーハンドル
FOR10-TL48-C-BU
L106
真鍮 / ブラス
¥15,400

FSB LEVER HANDLE MATERIAL & FINISH

[アルミ]

AN　アルミ / ナチュラル

AS　アルミ / シャンパンシルバー

アルミ本来の素材感を活かしたクールで軽快な印象のナチュラルと、住空間に馴染む柔らかな温かみを感じさせるシャンパン、２種類のシルバー系アルマイト。

[アルミ ブラスト]

GB　アルミ / ゴールドブラスト

LB　アルミ / ライトブロンズ

MB　アルミ / ミディアムブロンズ

DB　アルミ / ダークブロンズ

BB　アルミ / ブラックブラスト

現代的な５色のカラーバリエーションのアルマイトは、きめ細やかなサンドブラスト調の表面が特徴的で耐久性にも優れています。

[ステンレス]

ST　ステンレス / サテン

SP　ステンレス / ポリッシュ

堅牢性が高く幅広い場所で使用できるサテンとポリッシュのステンレスは、アルミにはない高級感と重量感を放ちます。

[真鍮]

PW　真鍮 / ポリッシュワックス

ラグジュアリーな空間にマッチする品格をたたえる真鍮 (ブラス) は、磨き上げた上にワックス処理をしたもの。使用環境による風合いの変化をお楽しみください。

[ブロンズ]

LW　ブロンズ / ライトワックス

風格漂う重厚なたたずまいのブロンズ (青銅)。ワックス処理を施された表面が月日の経過とともに表情を変えていき、赴きある素材感を味わうことができます。

1001　FSB

AN

レバーハンドル
FSB10-1001-NC-___-40
L135

AN	アルミ / ナチュラル	¥20,300
AS	アルミ / シャンパンシルバー	¥20,300
GB	アルミ / ゴールドブラスト	¥28,500
LB	アルミ / ライトブロンズ	¥28,500
MB	アルミ / ミディアムブロンズ	¥28,500
DB	アルミ / ダークブロンズ	¥28,500
BB	アルミ / ブラックブラスト	¥28,500

1003　FSB

ST

AN

レバーハンドル
FSB10-1003-NC-___-40
L130

AN	アルミ / ナチュラル	¥18,300
AS	アルミ / シャンパンシルバー	¥18,300
GB	アルミ / ゴールドブラスト	¥25,700
LB	アルミ / ライトブロンズ	¥25,700
MB	アルミ / ミディアムブロンズ	¥25,700
DB	アルミ / ダークブロンズ	¥25,700
BB	アルミ / ブラックブラスト	¥25,700
ST	ステンレス / サテン	¥32,100
SP	ステンレス / ポリッシュ	¥41,700

1004　FSB

LW

ST

レバーハンドル
FSB10-1004-NC-___-40
L133

AN	アルミ / ナチュラル	¥22,800
AS	アルミ / シャンパンシルバー	¥22,800
GB	アルミ / ゴールドブラスト	¥32,000
LB	アルミ / ライトブロンズ	¥32,000
MB	アルミ / ミディアムブロンズ	¥32,000
DB	アルミ / ダークブロンズ	¥32,000
BB	アルミ / ブラックブラスト	¥32,000
ST	ステンレス / サテン	¥48,600
SP	ステンレス / ポリッシュ	¥63,200
LW	ブロンズ / ライトワックス	¥64,700

1005　FSB

ST

LB

レバーハンドル
FSB10-1005-NC-___-40
L128

AN	アルミ / ナチュラル	¥11,200
AS	アルミ / シャンパンシルバー	¥11,200
GB	アルミ / ゴールドブラスト	¥15,700
LB	アルミ / ライトブロンズ	¥15,700
MB	アルミ / ミディアムブロンズ	¥15,700
DB	アルミ / ダークブロンズ	¥15,700
BB	アルミ / ブラックブラスト	¥15,700
ST	ステンレス / サテン	¥31,000
SP	ステンレス / ポリッシュ	¥40,300

レバーハンドルには、錠ケースや用途に合わせたパーツが必要です。本カタログの P.56～59 をご参照の上お選びください。

1015

FSB

LW

AS

レバーハンドル
FSB10-1015-NC-___-40
L122

AN	アルミ / ナチュラル	¥11,200
AS	アルミ / シャンパンシルバー	¥11,200
GB	アルミ / ゴールドブラスト	¥15,700
LB	アルミ / ライトブロンズ	¥15,700
MB	アルミ / ミディアムブロンズ	¥15,700
DB	アルミ / ダークブロンズ	¥15,700
BB	アルミ / ブラックブラスト	¥15,700
ST	ステンレス / サテン	¥32,800
SP	ステンレス / ポリッシュ	¥42,700
LW	ブロンズ / ライトワックス	¥43,600

1016

FSB

AN

BB

レバーハンドル
FSB10-1016-NC-___-40
L143

AN	アルミ / ナチュラル	¥18,600
AS	アルミ / シャンパンシルバー	¥18,600
GB	アルミ / ゴールドブラスト	¥26,100
LB	アルミ / ライトブロンズ	¥26,100
MB	アルミ / ミディアムブロンズ	¥26,100
DB	アルミ / ダークブロンズ	¥26,100
BB	アルミ / ブラックブラスト	¥26,100
ST	ステンレス / サテン	¥39,100
SP	ステンレス / ポリッシュ	¥50,800

1020

FSB

PW

AN

レバーハンドル
FSB10-1020-NC-___-40
L122

AN	アルミ / ナチュラル	¥12,600
AS	アルミ / シャンパンシルバー	¥12,600
GB	アルミ / ゴールドブラスト	¥17,700
LB	アルミ / ライトブロンズ	¥17,700
MB	アルミ / ミディアムブロンズ	¥17,700
DB	アルミ / ダークブロンズ	¥17,700
BB	アルミ / ブラックブラスト	¥17,700
PW	真鍮 / ポリッシュワックス	¥33,000

1021

FSB

SP

GB

レバーハンドル
FSB10-1021-NC-___-40
L137

AN	アルミ / ナチュラル	¥15,000
AS	アルミ / シャンパンシルバー	¥15,000
GB	アルミ / ゴールドブラスト	¥21,000
LB	アルミ / ライトブロンズ	¥21,000
MB	アルミ / ミディアムブロンズ	¥21,000
DB	アルミ / ダークブロンズ	¥21,000
BB	アルミ / ブラックブラスト	¥21,000
ST	ステンレス / サテン	¥45,900
SP	ステンレス / ポリッシュ	¥59,700

レバーハンドルには、錠ケースや用途に合わせたパーツが必要です。本カタログの P.56〜59 をご参照の上お選びください。

1023

FSB

SP

MB

レバーハンドル
FSB10-1023-NC-___-40
L135

AN	アルミ / ナチュラル	¥11,800
AS	アルミ / シャンパンシルバー	¥11,800
GB	アルミ / ゴールドブラスト	¥16,600
LB	アルミ / ライトブロンズ	¥16,600
MB	アルミ / ミディアムブロンズ	¥16,600
DB	アルミ / ダークブロンズ	¥16,600
BB	アルミ / ブラックブラスト	¥16,600
ST	ステンレス / サテン	¥31,000
SP	ステンレス / ポリッシュ	¥40,300
PW	真鍮 / ポリッシュワックス	¥32,200
LW	ブロンズ / ライトワックス	¥41,300

1025

FSB

DB

AN

レバーハンドル
FSB10-1025-NC-___-40
L133

AN	アルミ / ナチュラル	¥12,600
AS	アルミ / シャンパンシルバー	¥12,600
GB	アルミ / ゴールドブラスト	¥17,700
LB	アルミ / ライトブロンズ	¥17,700
MB	アルミ / ミディアムブロンズ	¥17,700
DB	アルミ / ダークブロンズ	¥17,700
BB	アルミ / ブラックブラスト	¥17,700
ST	ステンレス / サテン	¥37,100
SP	ステンレス / ポリッシュ	¥48,200

1027

FSB

AS

PW

レバーハンドル
FSB10-1027-NC-___-40
L123

AN	アルミ / ナチュラル	¥11,800
AS	アルミ / シャンパンシルバー	¥11,800
GB	アルミ / ゴールドブラスト	¥16,600
LB	アルミ / ライトブロンズ	¥16,600
MB	アルミ / ミディアムブロンズ	¥16,600
DB	アルミ / ダークブロンズ	¥16,600
BB	アルミ / ブラックブラスト	¥16,600
ST	ステンレス / サテン	¥32,800
SP	ステンレス / ポリッシュ	¥42,700
PW	真鍮 / ポリッシュワックス	¥32,600

1034

FSB

GB

AN

レバーハンドル
FSB10-1034-NC-___-40
L128

AN	アルミ / ナチュラル	¥12,600
AS	アルミ / シャンパンシルバー	¥12,600
GB	アルミ / ゴールドブラスト	¥17,700
LB	アルミ / ライトブロンズ	¥17,700
MB	アルミ / ミディアムブロンズ	¥17,700
DB	アルミ / ダークブロンズ	¥17,700
BB	アルミ / ブラックブラスト	¥17,700

1035

FSB

AN

ST

レバーハンドル
FSB10-1035-NC-___-40
L137

AN	アルミ / ナチュラル	¥15,000
AS	アルミ / シャンパンシルバー	¥15,000
GB	アルミ / ゴールドブラスト	¥21,000
LB	アルミ / ライトブロンズ	¥21,000
MB	アルミ / ミディアムブロンズ	¥21,000
DB	アルミ / ダークブロンズ	¥21,000
BB	アルミ / ブラックブラスト	¥21,000
ST	ステンレス / サテン	¥31,000
SP	ステンレス / ポリッシュ	¥40,300

レバーハンドルには、錠ケースや用途に合わせたパーツが必要です。本カタログの P.56〜59 をご参照の上お選びください。

1045

FSB

LW

ST

レバーハンドル
FSB10-1045-NC-___-40
L132

AN	アルミ / ナチュラル	¥14,800
AS	アルミ / シャンパンシルバー	¥14,800
GB	アルミ / ゴールドブラスト	¥20,800
LB	アルミ / ライトブロンズ	¥20,800
MB	アルミ / ミディアムブロンズ	¥20,800
DB	アルミ / ダークブロンズ	¥20,800
BB	アルミ / ブラックブラスト	¥20,800
ST	ステンレス / サテン	¥40,900
SP	ステンレス / ポリッシュ	¥53,100
LW	ブロンズ / ライトワックス	¥54,300

1051

FSB

AS

MB

レバーハンドル
FSB10-1051-NC-___-40
L131

AN	アルミ / ナチュラル	¥11,800
AS	アルミ / シャンパンシルバー	¥11,800
GB	アルミ / ゴールドブラスト	¥16,600
LB	アルミ / ライトブロンズ	¥16,600
MB	アルミ / ミディアムブロンズ	¥16,600
DB	アルミ / ダークブロンズ	¥16,600
BB	アルミ / ブラックブラスト	¥16,600

1057

FSB

DB

AS

レバーハンドル
FSB10-1057-NC-___-40
L127

AN	アルミ / ナチュラル	¥12,600
AS	アルミ / シャンパンシルバー	¥12,600
GB	アルミ / ゴールドブラスト	¥17,700
LB	アルミ / ライトブロンズ	¥17,700
MB	アルミ / ミディアムブロンズ	¥17,700
DB	アルミ / ダークブロンズ	¥17,700
BB	アルミ / ブラックブラスト	¥17,700
ST	ステンレス / サテン	¥37,100
SP	ステンレス / ポリッシュ	¥48,200
PW	真鍮 / ポリッシュワックス	¥31,300

1058

FSB

AS

GB

レバーハンドル
FSB10-1058-NC-___-40
L129

AN	アルミ / ナチュラル	¥11,500
AS	アルミ / シャンパンシルバー	¥11,500
GB	アルミ / ゴールドブラスト	¥16,100
LB	アルミ / ライトブロンズ	¥16,100
MB	アルミ / ミディアムブロンズ	¥16,100
DB	アルミ / ダークブロンズ	¥16,100
BB	アルミ / ブラックブラスト	¥16,100
ST	ステンレス / サテン	¥31,000
SP	ステンレス / ポリッシュ	¥40,300

1070

FSB

ST

AN

レバーハンドル
FSB10-1070-NC-___-40
L145

AN	アルミ / ナチュラル	¥15,300
AS	アルミ / シャンパンシルバー	¥15,300
GB	アルミ / ゴールドブラスト	¥21,500
LB	アルミ / ライトブロンズ	¥21,500
MB	アルミ / ミディアムブロンズ	¥21,500
DB	アルミ / ダークブロンズ	¥21,500
BB	アルミ / ブラックブラスト	¥21,500
ST	ステンレス / サテン	¥29,100
SP	ステンレス / ポリッシュ	¥37,800

1075

FSB

BB

ST

レバーハンドル
FSB10-1075-NC-___-40
L132

AN	アルミ / ナチュラル	¥12,700
AS	アルミ / シャンパンシルバー	¥12,700
GB	アルミ / ゴールドブラスト	¥17,800
LB	アルミ / ライトブロンズ	¥17,800
MB	アルミ / ミディアムブロンズ	¥17,800
DB	アルミ / ダークブロンズ	¥17,800
BB	アルミ / ブラックブラスト	¥17,800
ST	ステンレス / サテン	¥28,100
SP	ステンレス / ポリッシュ	¥36,600

1076

FSB

ST

BB

レバーハンドル
FSB10-1076-NC-___-40
L137

AN	アルミ / ナチュラル	¥15,000
AS	アルミ / シャンパンシルバー	¥15,000
GB	アルミ / ゴールドブラスト	¥21,000
LB	アルミ / ライトブロンズ	¥21,000
MB	アルミ / ミディアムブロンズ	¥21,000
DB	アルミ / ダークブロンズ	¥21,000
BB	アルミ / ブラックブラスト	¥21,000
ST	ステンレス / サテン	¥31,000
SP	ステンレス / ポリッシュ	¥40,300
PW	真鍮 / ポリッシュワックス	¥39,100
LW	ブロンズ / ライトワックス	¥56,100

1077

FSB

ANS

レバーハンドル
FSB10-1077-NC-ANS-40
L137

ANS	アルミ・ステンレス / ナチュラル・サテン	¥26,900

レバーハンドルには、錠ケースや用途に合わせたパーツが必要です。本カタログの P.56〜59 をご参照の上お選びください。

1093

FSB

AS

GB

レバーハンドル
FSB10-1093-NC-___-40
L137

AN	アルミ / ナチュラル	¥15,200
AS	アルミ / シャンパンシルバー	¥15,200
GB	アルミ / ゴールドブラスト	¥21,300
LB	アルミ / ライトブロンズ	¥21,300
MB	アルミ / ミディアムブロンズ	¥21,300
DB	アルミ / ダークブロンズ	¥21,300
BB	アルミ / ブラックブラスト	¥21,300
ST	ステンレス / サテン	¥32,800
SP	ステンレス / ポリッシュ	¥42,700

1106

FSB

PW

AS

レバーハンドル
FSB10-1106-NC-___-40
L119

AN	アルミ / ナチュラル	¥17,500
AS	アルミ / シャンパンシルバー	¥17,500
GB	アルミ / ゴールドブラスト	¥24,500
LB	アルミ / ライトブロンズ	¥24,500
MB	アルミ / ミディアムブロンズ	¥24,500
DB	アルミ / ダークブロンズ	¥24,500
BB	アルミ / ブラックブラスト	¥24,500
ST	ステンレス / サテン	¥32,800
SP	ステンレス / ポリッシュ	¥42,700
PW	真鍮 / ポリッシュワックス	¥43,800
LW	ブロンズ / ライトワックス	¥43,600

1144

FSB

AS

AN

レバーハンドル
FSB10-1144-NC-___-40
L131

AN	アルミ / ナチュラル	¥13,500
AS	アルミ / シャンパンシルバー	¥13,500
GB	アルミ / ゴールドブラスト	¥18,900
LB	アルミ / ライトブロンズ	¥18,900
MB	アルミ / ミディアムブロンズ	¥18,900
DB	アルミ / ダークブロンズ	¥18,900
BB	アルミ / ブラックブラスト	¥18,900
ST	ステンレス / サテン	¥31,000
SP	ステンレス / ポリッシュ	¥40,300

1146

FSB

AN

GB

レバーハンドル
FSB10-1146-NC-___-40
L142

AN	アルミ / ナチュラル	¥15,300
AS	アルミ / シャンパンシルバー	¥15,300
GB	アルミ / ゴールドブラスト	¥21,500
LB	アルミ / ライトブロンズ	¥21,500
MB	アルミ / ミディアムブロンズ	¥21,500
DB	アルミ / ダークブロンズ	¥21,500
BB	アルミ / ブラックブラスト	¥21,500

1147

FSB

BB

AN

レバーハンドル
FSB10-1147-NC-___-40
L132

AN	アルミ / ナチュラル	¥12,700
AS	アルミ / シャンパンシルバー	¥12,700
GB	アルミ / ゴールドブラスト	¥17,800
LB	アルミ / ライトブロンズ	¥17,800
MB	アルミ / ミディアムブロンズ	¥17,800
DB	アルミ / ダークブロンズ	¥17,800
BB	アルミ / ブラックブラスト	¥17,800

1159

FSB

ST

MB

レバーハンドル
FSB10-1159-NC-___-40
L136

AN	アルミ / ナチュラル	¥18,100
AS	アルミ / シャンパンシルバー	¥18,100
GB	アルミ / ゴールドブラスト	¥25,400
LB	アルミ / ライトブロンズ	¥25,400
MB	アルミ / ミディアムブロンズ	¥25,400
DB	アルミ / ダークブロンズ	¥25,400
BB	アルミ / ブラックブラスト	¥25,400
ST	ステンレス / サテン	¥40,900
SP	ステンレス / ポリッシュ	¥53,200

レバーハンドルには、錠ケースや用途に合わせたパーツが必要です。本カタログの P.56〜59 をご参照の上お選びください。

1160

FSB

SP

DB

レバーハンドル
FSB10-1160-NC-___-40
L146

AN	アルミ / ナチュラル	¥15,000
AS	アルミ / シャンパンシルバー	¥15,000
GB	アルミ / ゴールドブラスト	¥21,000
LB	アルミ / ライトブロンズ	¥21,000
MB	アルミ / ミディアムブロンズ	¥21,000
DB	アルミ / ダークブロンズ	¥21,000
BB	アルミ / ブラックブラスト	¥21,000
ST	ステンレス / サテン	¥31,000
SP	ステンレス / ポリッシュ	¥40,300

1163

FSB

LW

ST

レバーハンドル
FSB10-1163-NC-___-40
L125

AN	アルミ / ナチュラル	¥16,900
AS	アルミ / シャンパンシルバー	¥16,900
GB	アルミ / ゴールドブラスト	¥23,700
LB	アルミ / ライトブロンズ	¥23,700
MB	アルミ / ミディアムブロンズ	¥23,700
DB	アルミ / ダークブロンズ	¥23,700
BB	アルミ / ブラックブラスト	¥23,700
ST	ステンレス / サテン	¥57,600
SP	ステンレス / ポリッシュ	¥74,900
LW	ブロンズ / ライトワックス	¥65,000

1171　FSB

ST

AN

レバーハンドル
FSB10-1171-NC-___-40
L133

AN	アルミ / ナチュラル	¥16,900
AS	アルミ / シャンパンシルバー	¥16,900
GB	アルミ / ゴールドブラスト	¥23,700
LB	アルミ / ライトブロンズ	¥23,700
MB	アルミ / ミディアムブロンズ	¥23,700
DB	アルミ / ダークブロンズ	¥23,700
BB	アルミ / ブラックブラスト	¥23,700
ST	ステンレス / サテン	¥32,800
SP	ステンレス / ポリッシュ	¥42,700

1176　FSB

AN

MB

レバーハンドル
FSB10-1176-NC-___-40
L140

AN	アルミ / ナチュラル	¥15,000
AS	アルミ / シャンパンシルバー	¥15,000
GB	アルミ / ゴールドブラスト	¥21,000
LB	アルミ / ライトブロンズ	¥21,000
MB	アルミ / ミディアムブロンズ	¥21,000
DB	アルミ / ダークブロンズ	¥21,000
BB	アルミ / ブラックブラスト	¥21,000
ST	ステンレス / サテン	¥31,000
SP	ステンレス / ポリッシュ	¥40,300

1241　FSB

PW

AS

レバーハンドル
FSB10-1241-NC-___-40
L140

AN	アルミ / ナチュラル	¥26,300
AS	アルミ / シャンパンシルバー	¥26,300
GB	アルミ / ゴールドブラスト	¥36,900
LB	アルミ / ライトブロンズ	¥36,900
MB	アルミ / ミディアムブロンズ	¥36,900
DB	アルミ / ダークブロンズ	¥36,900
BB	アルミ / ブラックブラスト	¥36,900
PW	真鍮 / ポリッシュワックス	¥39,600

1242　FSB

LW

レバーハンドル
FSB10-1242-NC-LW-40
L140

LW	ブロンズ / ライトワックス	¥67,200

レバーハンドルには、錠ケースや用途に合わせたパーツが必要です。本カタログの P.56〜59 をご参照の上お選びください。

1244　FSB

GB

AS

レバーハンドル
FSB10-1244-NC-___-40
L140

AN	アルミ / ナチュラル	¥15,200
AS	アルミ / シャンパンシルバー	¥15,200
GB	アルミ / ゴールドブラスト	¥21,300
LB	アルミ / ライトブロンズ	¥21,300
MB	アルミ / ミディアムブロンズ	¥21,300
DB	アルミ / ダークブロンズ	¥21,300
BB	アルミ / ブラックブラスト	¥21,300

1246　FSB

BB

AN

レバーハンドル
FSB10-1246-NC-___-40
L135

AN	アルミ / ナチュラル	¥15,200
AS	アルミ / シャンパンシルバー	¥15,200
GB	アルミ / ゴールドブラスト	¥21,300
LB	アルミ / ライトブロンズ	¥21,300
MB	アルミ / ミディアムブロンズ	¥21,300
DB	アルミ / ダークブロンズ	¥21,300
BB	アルミ / ブラックブラスト	¥21,300

1254　FSB

SP

レバーハンドル
FSB10-1254-NC-SP-40
L134

SP	ステンレス / ポリッシュ	¥66,700

CLASSIC-LINE　RANDI

3010
レバーハンドル
RAN10-3010-P-BU-40
L115
真鍮 / ブラス
¥62,400

3015
レバーハンドル
RAN10-3015-P-BU-40
L98
真鍮 / ブラス
¥56,800

3020
レバーハンドル
RAN10-3020-P-BU-40
L115
真鍮 / ブラス
¥62,400

3025
レバーハンドル
RAN10-3025-P-BU-40
L98
真鍮 / ブラス
¥56,800

H-style

H-style はデンマークの伝統的なデザインモチーフをとりいれた、装飾性の比較的強いモデルです。
正方形や直線的な主張の強い建物での使用に最適です。

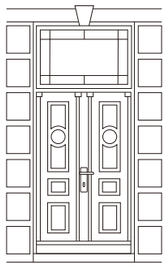

C-style

C-style は H-style に比べ装飾が少なく、クラシカルでありながらシンプルな形状のため、様々な意匠とマッチングさせやすいモデルです。
円形や曲線のアクセントがある建物での使用に最適です。

レバーハンドルには、錠ケースや用途に合わせたパーツが必要です。本カタログの P.56〜59 をご参照の上お選びください。

CLASSIC-LINE　RANDI

RANDI の真鍮製品は、あえてクリア塗装等を施さない素地の真鍮素材であり、
時間の経過とともに独特の味わいを醸し出す、人と空間に馴染む素材です。
是非、穏やかに変わりゆく表情をお楽しみください。

真鍮の表面の経年変化は、素材に含まれる銅が空気中の水分などで酸化し表面に酸化膜が張ることで起こるものです。磨き上げた綺麗な金色はそのまま使用すると、時を重ねることで徐々に酸化被膜に覆われ、徐々に真鍮独特の味わい深い色調へと変化していきます。
美しい輝きを保ちたい場合には、輝きににぶりを感じた際には市販の金属磨き等で磨いていただくことで簡単に維持することが可能です。
このように 2 つの表情を楽しめる真鍮素材ですが、私ども Tform としては、ゆっくり少しづつ変化していく表情を楽しんでいただければと考えております。

RANDI-LINE

RANDI

1015
レバーハンドル (カバー座)
RAN10-1015-C-SS-40
L121×φ16
ステンレス / サテン
¥33,800

1015
レバーハンドル (プレート座)
RAN10-1015-P-SS-40
L121×φ16
ステンレス / サテン
¥33,800

1010
レバーハンドル
RAN10-1010-C-SS-40 カバー座
RAN10-1010-P-SS-40 プレート座
L125×φ16
ステンレス / サテン
¥28,800

1011
レバーハンドル
RAN10-1011-C-SS-40 カバー座
RAN10-1011-P-SS-40 プレート座
L125×φ16
ステンレス / サテン
¥27,600

1050
レバーハンドル
RAN10-1050-C-SS-40 カバー座
RAN10-1050-P-SS-40 プレート座
L122×φ16
ステンレス / サテン
¥34,600

1050
レバーハンドル
RAN10-1050-C-BU-40 カバー座
RAN10-1050-P-BU-40 プレート座
L122×φ16
真鍮 / ブラス
¥63,800

レバーハンドルには、錠ケースや用途に合わせたパーツが必要です。本カタログの P.56〜59 をご参照の上お選びください。

RANDI-LINE

RANDI

1060
レバーハンドル
RAN10-1060-C-SS-40 カバー座
RAN10-1060-P-SS-40 プレート座
L121×φ16
ステンレス / サテン
¥29,800

1060
レバーハンドル
RAN10-1060-C-BU-40 カバー座
RAN10-1060-P-BU-40 プレート座
L121×φ16
真鍮 / ブラス
¥55,600

1090
レバーハンドル
RAN10-1090-C-SS-40 カバー座
RAN10-1090-P-SS-40 プレート座
L116.5×φ19
ステンレス / サテン
¥19,800

1090
レバーハンドル
RAN10-1090-C-BU-40 カバー座
RAN10-1090-P-BU-40 プレート座
L116.5×φ19
真鍮 / ブラス
¥32,800

1091
レバーハンドル
RAN10-1091-C-SS-40 カバー座
RAN10-1091-P-SS-40 プレート座
L130.5×φ19
ステンレス / サテン
¥22,600

[カバー座・プレート座について]

カバー座

座厚み：4mm

プレート座

座厚み：2mm

※裏面はビスが見えません

RANDI-LINE

RANDI

1073

レバーハンドル
RAN10-1073-C-SS-40
L125.5
ステンレス / サテン
¥48,800

レバーハンドル
RAN10-1073-C-BU-40
L125.5
真鍮 / ブラス
¥82,400

RW1073

レバーハンドル
RAN10-1073-P-SR-40
L125.5
ステンレス / サンドブラスト
¥48,800

レバーハンドル
RAN10-1073-P-BUR-40
L125.5
真鍮 / レバー：サンドブラスト、座金：ポリッシュ
¥82,400

レバーハンドルには、錠ケースや用途に合わせたパーツが必要です。本カタログの P.56〜59 をご参照の上お選びください。

RANDI-LINE

RANDI

1077

レバーハンドル
RAN10-1077-C-SS-40
L119.5×φ19
ステンレス / サテン
¥49,800

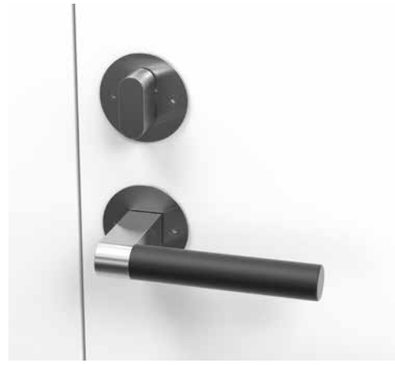

レバーハンドル
RAN10-1077-C-OK-40
L119.5×φ19
ステンレス・ウッド / サテン・オーク
¥62,400

レバーハンドル
RAN10-1077-C-BK-40
L119.5×φ19
ステンレス・樹脂 / サテン・ブラック
¥62,400

LINE-18

RANDI

7020

レバーハンドル
RAN10-7020-C-SS-40
L132
ステンレス / サテン
¥10,900

7021

レバーハンドル
RAN10-7021-C-SS-40
L122
ステンレス / サテン
¥9,300

7024

レバーハンドル
RAN10-7024-C-SS-40
L122
ステンレス / サテン
¥9,300

7062

レバーハンドル
RAN10-7062-C-SS-40
L127
ステンレス / サテン
¥11,300

7090

レバーハンドル
RAN10-7090-C-SS-40
L116.5
ステンレス / サテン
¥9,900

SQUARE

FORMANI

LSQ I
レバーハンドル
FOR10-SQ01-S-SS
L135
ステンレス / サテン
¥19,600

LSQ I
レバーハンドル
FOR10-SQ01-S-PS
L135
ステンレス / ポリッシュ
¥19,600

LSQ I
レバーハンドル
FOR10-SQ01-S-BK
L135
ステンレス / ブラック
¥21,500

LSQ II
レバーハンドル
FOR10-SQ02-S-SS
L135
ステンレス / サテン
¥18,900

LSQ II
レバーハンドル
FOR10-SQ02-S-PS
L135
ステンレス / ポリッシュ
¥18,900

LSQ II
レバーハンドル
FOR10-SQ02-S-BK
L135
ステンレス / ブラック
¥20,800

LSQ V
レバーハンドル
FOR10-SQ05-S-SS
L135
ステンレス / サテン
¥23,400

VL115
レバーハンドル
FOR10-VL01-S-SS
L115×□18
ステンレス / サテン
¥22,400

VL125
レバーハンドル
FOR10-VL02-S-SS
L125×□20
ステンレス / サテン
¥24,000

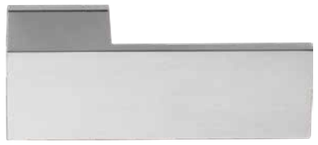

LSQ VII
レバーハンドル
FOR10-SQ07-G-SS
L145
ステンレス / サテン
¥43,900

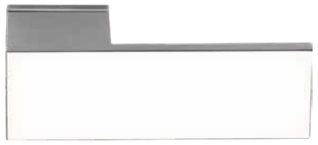

LSQ VII
レバーハンドル
FOR10-SQ07-G-PS
L145
ステンレス / ポリッシュ
¥43,900

レバーハンドルには、錠ケースや用途に合わせたパーツが必要です。本カタログの P.56〜59 をご参照の上お選びください。

SQUARE by Jan des Bouvrie

FORMANI

JB100
レバーハンドル
FOR10-JB100-S-SS
L135
ステンレス / サテン
¥26,700

JB100
レバーハンドル
FOR10-JB100-S-PS
L135
ステンレス / ポリッシュ
¥29,400

JB100
レバーハンドル
FOR10-JB100-S-BK
L135
ステンレス / ブラック
¥30,200

TENSE

FORMANI

BB104
レバーハンドル
FOR10-TE104G-L-SS
L217
ステンレス / サテン
¥67,400

BB104
レバーハンドル
FOR10-TE104G-L-BK
L217
ステンレス / ブラック
¥75,500

EDGY

FORMANI

EGQ50
レバーハンドル
FOR10-ED01-S-SS
L145
ステンレス / サテン
¥25,400

TIMELESS 1930

FORMANI

1930MRV45
レバーハンドル
FOR10-TL30-S-SN
L109×φ21
真鍮 / サテンニッケル
¥21,900

1930MRV45
レバーハンドル
FOR10-TL30-S-BN
L109×φ21
真鍮 / ブライトニッケル
¥21,900

1930MRV45
レバーハンドル
FOR10-TL30-S-BU
L109×φ21
真鍮 / ブラス
¥21,900

1930MRV45
レバーハンドル
FOR10-TL30-S-SNE
L109×φ21
真鍮・ウッド / サテンニッケル・エボニー
¥22,500

1930MRV45
レバーハンドル
FOR10-TL30-S-BNE
L109×φ21
真鍮・ウッド / ブライトニッケル・エボニー
¥22,500

1930MRV45
レバーハンドル
FOR10-TL30-S-BUE
L109×φ21
真鍮・ウッド / ブラス・エボニー
¥22,500

1930XLMRV45
レバーハンドル
FOR10-TL30L-S-SNE
L124×φ21
真鍮・ウッド / サテンニッケル・エボニー
¥26,200

1930XLMRV45
レバーハンドル
FOR10-TL30L-S-BNE
L124×φ21
真鍮・ウッド / ブライトニッケル・エボニー
¥26,200

1930XLMRV45
レバーハンドル
FOR10-TL30L-S-BUE
L124×φ21
真鍮・ウッド / ブラス・エボニー
¥26,200

レバーハンドルには、錠ケースや用途に合わせたパーツが必要です。本カタログの P.56〜59 をご参照の上お選びください。

FSB LEVER HANDLE MATERIAL & FINISH

［アルミ］

AN　アルミ / ナチュラル

AS　アルミ / シャンパンシルバー

アルミ本来の素材感を活かしたクールで軽快な印象のナチュラルと、住空間に馴染む柔らかな温かみを感じさせるシャンパン、2 種類のシルバー系アルマイト。

［アルミ ブラスト］

GB　アルミ / ゴールドブラスト

LB　アルミ / ライトブロンズ

MB　アルミ / ミディアムブロンズ

DB　アルミ / ダークブロンズ

BB　アルミ / ブラックブラスト

現代的な 5 色のカラーバリエーションのアルマイトは、きめ細やかなサンドブラスト調の表面が特徴的で耐久性にも優れています。

［ステンレス］

ST　ステンレス / サテン

SP　ステンレス / ポリッシュ

堅牢性が高く幅広い場所で使用できるサテンとポリッシュのステンレスは、アルミにはない高級感と重量感を放ちます。

［ブロンズ］

LW　ブロンズ / ライトワックス

風格漂う重厚なたたずまいのブロンズ（青銅）。ワックス処理を施された表面が月日の経過とともに表情を変えていき、赴きある素材感を味わうことができます。

1001

FSB

AS

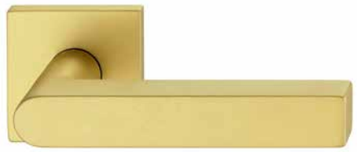

GB

レバーハンドル
FSB10-1001-NS-___-40
L135

AN	アルミ / ナチュラル	¥25,700
AS	アルミ / シャンパンシルバー	¥25,700
GB	アルミ / ゴールドブラスト	¥36,000
LB	アルミ / ライトブロンズ	¥36,000
MB	アルミ / ミディアムブロンズ	¥36,000
DB	アルミ / ダークブロンズ	¥36,000
BB	アルミ / ブラックブラスト	¥36,000

1003

FSB

DB

ST

レバーハンドル
FSB10-1003-NS-___-40
L130

AN	アルミ / ナチュラル	¥23,800
AS	アルミ / シャンパンシルバー	¥23,800
GB	アルミ / ゴールドブラスト	¥33,400
LB	アルミ / ライトブロンズ	¥33,400
MB	アルミ / ミディアムブロンズ	¥33,400
DB	アルミ / ダークブロンズ	¥33,400
BB	アルミ / ブラックブラスト	¥33,400
ST	ステンレス / サテン	¥35,300
SP	ステンレス / ポリッシュ	¥45,800

1004

FSB

ST

LW

レバーハンドル
FSB10-1004-NS-___-40
L133

AN	アルミ / ナチュラル	¥28,300
AS	アルミ / シャンパンシルバー	¥28,300
GB	アルミ / ゴールドブラスト	¥39,700
LB	アルミ / ライトブロンズ	¥39,700
MB	アルミ / ミディアムブロンズ	¥39,700
DB	アルミ / ダークブロンズ	¥39,700
BB	アルミ / ブラックブラスト	¥39,700
ST	ステンレス / サテン	¥51,800
SP	ステンレス / ポリッシュ	¥67,300
LW	ブロンズ / ライトワックス	¥78,000

1035

FSB

BB

AS

レバーハンドル
FSB10-1035-NS-___-40
L137

AN	アルミ / ナチュラル	¥20,400
AS	アルミ / シャンパンシルバー	¥20,400
GB	アルミ / ゴールドブラスト	¥28,600
LB	アルミ / ライトブロンズ	¥28,600
MB	アルミ / ミディアムブロンズ	¥28,600
DB	アルミ / ダークブロンズ	¥28,600
BB	アルミ / ブラックブラスト	¥28,600
ST	ステンレス / サテン	¥37,300
SP	ステンレス / ポリッシュ	¥48,500

1102

FSB

ST

SPBK

レバーハンドル
FSB10-1102-NS-___-40
L127

ST	ステンレス / サテン	¥60,800
SPBK	ステンレス / ポリッシュ（グリップ：ブラック）	¥90,600

レバーハンドルには、錠ケースや用途に合わせたパーツが必要です。本カタログの P.56〜59 をご参照の上お選びください。

1163

FSB

ST

LW

レバーハンドル
FSB10-1163-NS-___-40
L125

AN	アルミ / ナチュラル	¥22,300
AS	アルミ / シャンパンシルバー	¥22,300
GB	アルミ / ゴールドブラスト	¥31,300
LB	アルミ / ライトブロンズ	¥31,300
MB	アルミ / ミディアムブロンズ	¥31,300
DB	アルミ / ダークブロンズ	¥31,300
BB	アルミ / ブラックブラスト	¥31,300
ST	ステンレス / サテン	¥60,800
SP	ステンレス / ポリッシュ	¥79,000
LW	ブロンズ / ライトワックス	¥71,700

1183

FSB

DB

AN

レバーハンドル
FSB10-1183-NS-___-40
L161

AN	アルミ / ナチュラル	¥28,300
AS	アルミ / シャンパンシルバー	¥28,300
GB	アルミ / ゴールドブラスト	¥39,700
LB	アルミ / ライトブロンズ	¥39,700
MB	アルミ / ミディアムブロンズ	¥39,700
DB	アルミ / ダークブロンズ	¥39,700
BB	アルミ / ブラックブラスト	¥39,700
ST	ステンレス / サテン	¥47,100
SP	ステンレス / ポリッシュ	¥61,200

1222

FSB

AN

GB

レバーハンドル
FSB10-1222-NS-___-40
L140

AN	アルミ / ナチュラル	¥28,700
AS	アルミ / シャンパンシルバー	¥28,700
GB	アルミ / ゴールドブラスト	¥40,200
LB	アルミ / ライトブロンズ	¥40,200
MB	アルミ / ミディアムブロンズ	¥40,200
DB	アルミ / ダークブロンズ	¥40,200
BB	アルミ / ブラックブラスト	¥40,200

1251

FSB

MB

ST

レバーハンドル
FSB10-1251-NS-___-40
L135

AN	アルミ / ナチュラル	¥22,700
AS	アルミ / シャンパンシルバー	¥22,700
GB	アルミ / ゴールドブラスト	¥31,800
LB	アルミ / ライトブロンズ	¥31,800
MB	アルミ / ミディアムブロンズ	¥31,800
DB	アルミ / ダークブロンズ	¥31,800
BB	アルミ / ブラックブラスト	¥31,800
ST	ステンレス / サテン	¥37,800
SP	ステンレス / ポリッシュ	¥49,100

RANDI-LINE　RANDI

1075
レバーハンドル
RAN10-1075-S-SS-40
L150
ステンレス・樹脂 / サテン・ブラック
¥56,800

1075
レバーハンドル
RAN10-1075-WL-SS-40
L150
ステンレス・樹脂 / サテン・ブラック
¥64,800

レバーハンドルには、錠ケースや用途に合わせたパーツが必要です。本カタログの P.56〜59 をご参照の上お選びください。

TIMELESS 1934　FORMANI

1934MRK37
レバーハンドル
FOR10-TL34-X-SNE
L115×φ23
真鍮・ウッド/サテンニッケル・エボニー
¥18,000

1934MRK37
レバーハンドル
FOR10-TL34-X-BNE
L115×φ23
真鍮・ウッド/ブライトニッケル・エボニー
¥18,000

1934MRK37
レバーハンドル
FOR10-TL34-X-BUE
L115×φ23
真鍮・ウッド / ブラス・エボニー
¥18,000

TIMELESS 1948　FORMANI

1948MRL
レバーハンドル
FOR10-TL48-H-SN
L106
真鍮 / サテンニッケル
¥15,600

1948MRL
レバーハンドル
FOR10-TL48-H-BN
L106
真鍮 / ブライトニッケル
¥15,600

1948MRL
レバーハンドル
FOR10-TL48-H-BU
L106
真鍮 / ブラス
¥15,600

用途別　長座タイプ

FORMANI

使用する場所や用途に合わせ、下記を参照してお選びください。

B 空錠用

施錠が不要な扉用

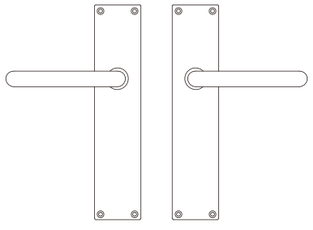

[設置場所]

施錠が不要な個室など

[必要パーツ]

空錠ユーロケースセット

詳しくは、P.76の 空-4 をご確認ください

C 玄関錠用

施錠が必要な扉用

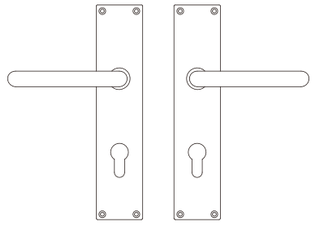

[設置場所]

ホテル客室、マンションの玄関など

[必要パーツ]

玄関錠ユーロケースセット、シリンダー

詳しくは、P.60の 玄-4 をご確認ください

D 間仕切錠用

簡易的な施錠が必要な扉用

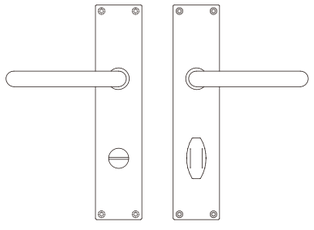

[設置場所]

トイレなど

[必要パーツ]

間仕切錠ユーロケースセット

詳しくは、P.68の 間-4 をご確認ください

TIMELESS 1922

FORMANI

1922MPO
レバーハンドル
FOR10-TL22-M_-SN
L111
真鍮 / サテンニッケル
0 空錠用　¥20,700
1 玄関錠用　¥20,700
6 間仕切錠用　¥26,800

1922MPO
レバーハンドル
FOR10-TL22-M_-BN
L111
真鍮 / ブライトニッケル
0 空錠用　¥20,700
1 玄関錠用　¥20,700
6 間仕切錠用　¥26,800

1922MPO
レバーハンドル
FOR10-TL22-M_-BU
L111
真鍮 / ブラス
0 空錠用　¥20,700
1 玄関錠用　¥20,700
6 間仕切錠用　¥26,800

TIMELESS 1932

FORMANI

1932MPO
レバーハンドル
FOR10-TL32-M_-SNE
L108
真鍮・ウッド/サテンニッケル・エボニー
0 空錠用　¥23,000
1 玄関錠用　¥23,000
6 間仕切錠用　¥29,100

1932MPO
レバーハンドル
FOR10-TL32-M_-BNE
L108
真鍮・ウッド/ブライトニッケル・エボニー
0 空錠用　¥23,000
1 玄関錠用　¥23,000
6 間仕切錠用　¥29,100

1932MPO
レバーハンドル
FOR10-TL32-M_-BUE
L108
真鍮・ウッド/ブラス・エボニー
0 空錠用　¥23,000
1 玄関錠用　¥23,000
6 間仕切錠用　¥29,100

レバーハンドルには、錠ケースや用途に合わせたパーツが必要です。本カタログの P.56〜59 をご参照の上お選びください。

TIMELESS 1934

FORMANI

1934MPO
レバーハンドル
FOR10-TL34-M_-SNE
L115
真鍮・ウッド/サテンニッケル・エボニー
0 空錠用　¥23,000
1 玄関錠用　¥23,000
6 間仕切錠用　¥29,100

1934MPO
レバーハンドル
FOR10-TL34-M_-BNE
L115
真鍮・ウッド/ブライトニッケル・エボニー
0 空錠用　¥23,000
1 玄関錠用　¥23,000
6 間仕切錠用　¥29,100

1934MPO
レバーハンドル
FOR10-TL34-M_-BUE
L115
真鍮・ウッド/ブラス・エボニー
0 空錠用　¥23,000
1 玄関錠用　¥23,000
6 間仕切錠用　¥29,100

TIMELESS 1921

FORMANI

1921MP
レバーハンドル
FOR10-TL21-L_-SN
L117
真鍮 / サテンニッケル
0 空錠用　¥17,600
1 玄関錠用　¥17,600
6 間仕切錠用　¥23,600

1921MP
レバーハンドル
FOR10-TL21-L_-BN
L117
真鍮 / ブライトニッケル
0 空錠用　¥17,600
1 玄関錠用　¥17,600
6 間仕切錠用　¥23,600

TIMELESS 1924

FORMANI

1924GP
レバーハンドル
FOR10-TL24-LG_-SN
L108
真鍮 / サテンニッケル
0 空錠用　¥22,400
1 玄関錠用　¥22,400
6 間仕切錠用　¥28,200

TIMELESS 1929

FORMANI

1929MP
レバーハンドル
FOR10-TL29-L_-SN
L108
真鍮 / サテンニッケル
0 空錠用　¥20,700
1 玄関錠用　¥20,700
6 間仕切錠用　¥26,800

1929MP
レバーハンドル
FOR10-TL29-L_-BN
L108
真鍮 / ブライトニッケル
0 空錠用　¥20,700
1 玄関錠用　¥20,700
6 間仕切錠用　¥26,800

1929MP
レバーハンドル
FOR10-TL29-L_-BU
L108
真鍮 / ブラス
0 空錠用　¥20,700
1 玄関錠用　¥20,700
6 間仕切錠用　¥26,800

TIMELESS 1935

FORMANI

1935MP
レバーハンドル
FOR10-TL35-L_-SN
L117
真鍮 / サテンニッケル

0	空錠用	¥24,600
1	玄関錠用	¥24,600
6	間仕切錠用	¥30,700

1935MP
レバーハンドル
FOR10-TL35-L_-BN
L117
真鍮 / ブライトニッケル

0	空錠用	¥24,600
1	玄関錠用	¥24,600
6	間仕切錠用	¥30,700

1935MP
レバーハンドル
FOR10-TL35-L_-BU
L117
真鍮 / ブラス

0	空錠用	¥24,600
1	玄関錠用	¥24,600
6	間仕切錠用	¥30,700

TIMELESS 1938

FORMANI

1938MP
レバーハンドル
FOR10-TL38-L_-SN
L113
真鍮 / サテンニッケル

0	空錠用	¥20,700
1	玄関錠用	¥20,700
6	間仕切錠用	¥26,800

1938MP
レバーハンドル
FOR10-TL38-L_-BN
L113
真鍮 / ブライトニッケル

0	空錠用	¥20,700
1	玄関錠用	¥20,700
6	間仕切錠用	¥26,800

1938MP
レバーハンドル
FOR10-TL38-L_-BU
L113
真鍮 / ブラス

0	空錠用	¥20,700
1	玄関錠用	¥20,700
6	間仕切錠用	¥26,800

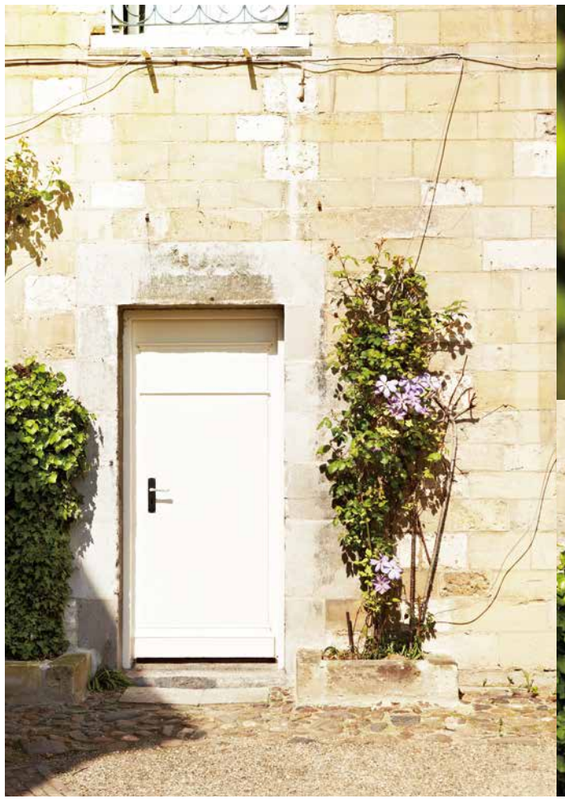

レバーハンドルには、錠ケースや用途に合わせたパーツが必要です。本カタログの P.56〜59 をご参照の上お選びください。

用途別　長座タイプ

FSB

使用する場所や用途に合わせ、下記を参照してお選びください。

C 玄関錠用

施錠が必要な扉用

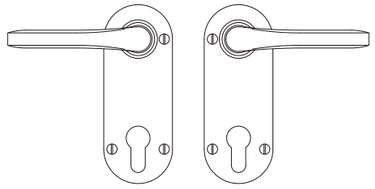

[設置場所]
ホテル客室、マンションの玄関など

[必要パーツ]
玄関錠ユーロケースセット、シリンダー
詳しくは、P.60 の 玄-4 をご確認ください

D 間仕切錠用

簡易的な施錠が必要な扉用

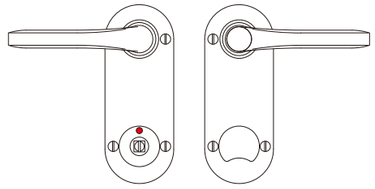

[設置場所]
トイレなど

[必要パーツ]
間仕切錠ユーロケースセット
詳しくは、P.68 の 間-4 をご確認ください

※空錠用はご用意がございません。

1135

FSB

PW

レバーハンドル
L107

【 玄関錠用 】
FSB10-1135-Z1-___-40

AN	アルミ / ナチュラル	¥27,000
AS	アルミ / シャンパンシルバー	¥27,000
GB	アルミ / ゴールドブラスト	¥37,800
LB	アルミ / ライトブロンズ	¥37,800
MB	アルミ / ミディアムブロンズ	¥37,800
DB	アルミ / ダークブロンズ	¥37,800
BB	アルミ / ブラックブラスト	¥37,800
ST	ステンレス / サテン	¥42,900
SP	ステンレス / ポリッシュ	¥55,800
PW	真鍮 / ポリッシュワックス	¥48,200

【 間仕切錠用 】
FSB10-1135-Z8-___-40

AN	アルミ / ナチュラル	¥38,200
AS	アルミ / シャンパンシルバー	¥38,200
GB	アルミ / ゴールドブラスト	¥53,500
LB	アルミ / ライトブロンズ	¥53,500
MB	アルミ / ミディアムブロンズ	¥53,500
DB	アルミ / ダークブロンズ	¥53,500
BB	アルミ / ブラックブラスト	¥53,500
ST	ステンレス / サテン	¥55,400
SP	ステンレス / ポリッシュ	¥72,000
PW	真鍮 / ポリッシュワックス	¥60,700

ONE

FORMANI

PBT15
T 型レバーハンドル
FOR10-ONT01-C-SS
L100×φ15
ステンレス / サテン
¥25,200

PBT15
T 型レバーハンドル
FOR10-ONT01-C-BK
L100×φ15
ステンレス / ブラック
¥25,200

PBT15
T 型レバーハンドル
FOR10-ONT01-C-WH
L100×φ15
ステンレス / ホワイト
¥25,200

PBT15XL
T 型レバーハンドル
FOR10-ONT01L-C-SS
L115×φ15
ステンレス / サテン
¥28,700

PBT15XL
T 型レバーハンドル
FOR10-ONT01L-C-BK
L115×φ15
ステンレス / ブラック
¥28,700

PBT15XL
T 型レバーハンドル
FOR10-ONT01L-C-WH
L115×φ15
ステンレス / ホワイト
¥28,700

[T 型レバーハンドルをご使用いただく際のご注意]

T 型レバーハンドルをご使用いただく場合は、組み合わせるケースのバックセットやプランによって、レバーが戸当たり枠に干渉したり、手が挟まれる恐れがありますので、ご注意ください。

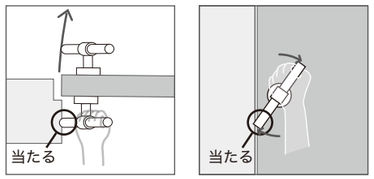

[対応方法の例]

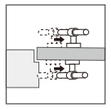

バックセットを大きくする

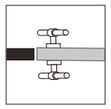

枠形状の変更や子扉を作り両開きにする

T 型レバーハンドルには、錠ケースや用途に合わせたパーツが必要です。本カタログの P.56〜59 をご参照の上お選びください。

ONE

FORMANI

PBT20
T 型レバーハンドル
FOR10-ONT02-C-SS
L100×φ20
ステンレス / サテン
¥32,000

PBT20
T 型レバーハンドル
FOR10-ONT02-C-BK
L100×φ20
ステンレス / ブラック
¥32,000

PBT20
T 型レバーハンドル
FOR10-ONT02-C-WH
L100×φ20
ステンレス / ホワイト
¥32,000

PBT20XL
T 型レバーハンドル
FOR10-ONT02L-C-SS
L125×φ20
ステンレス / サテン
¥34,000

PBT20XL
T 型レバーハンドル
FOR10-ONT02L-C-BK
L125×φ20
ステンレス / ブラック
¥34,000

PBT20XL
T 型レバーハンドル
FOR10-ONT02L-C-WH
L125×φ20
ステンレス / ホワイト
¥34,000

TWO

FORMANI

PBT22
T 型レバーハンドル
FOR10-TWT01-C-OW
L100
ステンレス・ウッド / サテン・オークナチュラル
¥41,500

PBT22
T 型レバーハンドル
FOR10-TWT01-C-OWB
L100
ステンレス・ウッド / サテン・オークブラック
¥41,500

PBT23
T 型レバーハンドル
FOR10-TWT02-C-SS
L100
ステンレス / サテン
¥36,600

FERROVIA

FORMANI

FVT110
T 型レバーハンドル
FOR10-FET03-C-SS
L110×φ16
ステンレス / サテン
¥26,800

FVT110
T 型レバーハンドル
FOR10-FET03-C-PS
L110×φ16
ステンレス / ポリッシュ
¥26,800

FVT125
T 型レバーハンドル
FOR10-FET04-C-SS
L110×φ18
ステンレス / サテン
¥29,300

FVT125
T 型レバーハンドル
FOR10-FET04-C-PS
L110×φ18
ステンレス / ポリッシュ
¥29,300

NOUR

FORMANI

EV102
T 型レバーハンドル
FOR10-NOT01-C-PS
L90
ステンレス / ポリッシュ
¥34,200
パターン付

EV102
T 型レバーハンドル
FOR10-NOT01-C-BK
L90
ステンレス / ブラック
¥34,200
パターン付

EV102
T 型レバーハンドル
FOR10-NOT01-C-SG
L90
ステンレス / サテンゴールド
¥40,300
パターン付

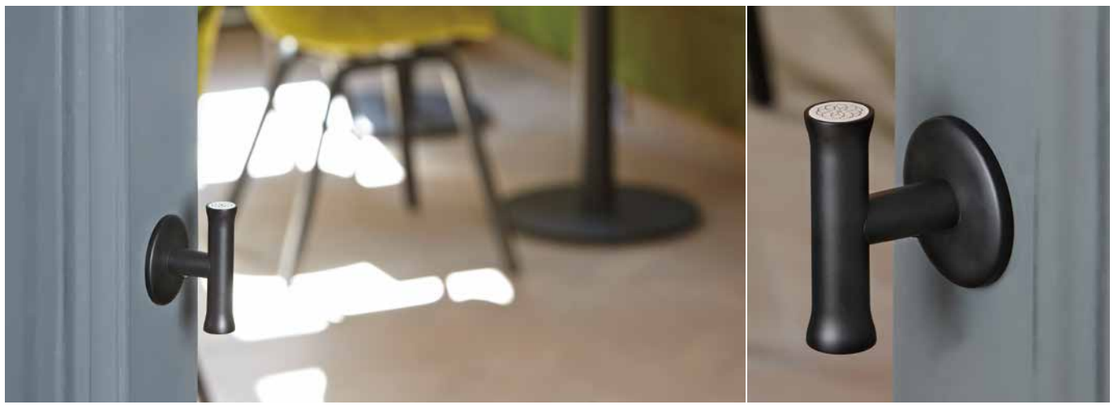

T 型レバーハンドルには、錠ケースや用途に合わせたパーツが必要です。本カタログの P.56〜59 をご参照の上お選びください。

TIMELESS 1910

FORMANI

1910TMRR50
T 型レバーハンドル
FOR10-TLT10-C-SN
L86×φ14
真鍮 / サテンニッケル
¥17,600

1910TMRR50
T 型レバーハンドル
FOR10-TLT10-C-BN
L86×φ14
真鍮 / ブライトニッケル
¥17,600

1910TMRR50
T 型レバーハンドル
FOR10-TLT10-C-BU
L86×φ14
真鍮 / ブラス
¥17,600

TIMELESS 1932

FORMANI

1932TMRR50
T 型レバーハンドル
FOR10-TLT32-C-SNE
L96×φ21
真鍮・ウッド / サテンニッケル・エボニー
¥17,400

1932TMRR50
T 型レバーハンドル
FOR10-TLT32-C-BNE
L96×φ21
真鍮・ウッド / ブライトニッケル・エボニー
¥17,400

1932TMRR50
T 型レバーハンドル
FOR10-TLT32-C-BUE
L96×φ21
真鍮・ウッド / ブラス・エボニー
¥17,400

CLASSIC-LINE

RANDI

3013
T 型レバーハンドル
RAN10-3013-P-BU-40
L72
真鍮 / ブラス
¥56,800

3023
T 型レバーハンドル
RAN10-3023-P-BU-40
L72
真鍮 / ブラス
¥56,800

SQUARE

FORMANI

LSQ VI
T 型レバーハンドル
FOR10-SQT06-S-SS
L100
ステンレス / サテン
¥23,400

VT115
T 型レバーハンドル
FOR10-VLT01-S-SS
L115×□18
ステンレス / サテン
¥24,200

VT125
T 型レバーハンドル
FOR10-VLT02-S-SS
L125×□20
ステンレス / サテン
¥25,400

SQUARE by Jan des Bouvrie

FORMANI

JB200PD
ノブ（錠ケース用）
FOR10-JB200PD-S-SS
□50
ステンレス / サテン
¥51,100

JB200PD
ノブ（錠ケース用）
FOR10-JB200PD-S-PS
□50
ステンレス / ポリッシュ
¥56,200

JB200PD
ノブ（錠ケース用）
FOR10-JB200PD-S-BK
□50
ステンレス / ブラック
¥58,100

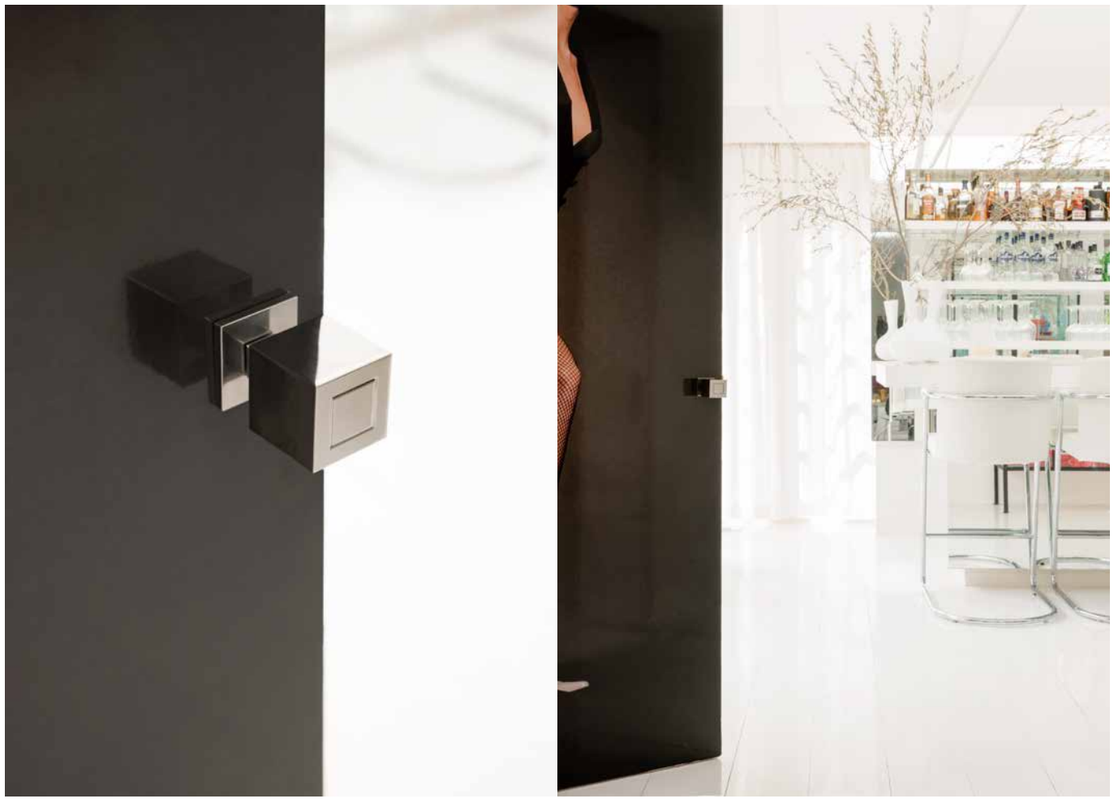

ノブには、錠ケースや用途に合わせたパーツが必要です。本カタログの P.56～59 をご参照の上お選びください。

SQUARE

FORMANI

LSQ51PD
ノブ（錠ケース用）
FOR10-SQ51PD-SS
□50
ステンレス / サテン
¥45,500

LSQ51PD
ノブ（錠ケース用）
FOR10-SQ51PD-PS
□50
ステンレス / ポリッシュ
¥45,500

LSQ51PD
ノブ（錠ケース用）
FOR10-SQ51PD-BK
□50
ステンレス / ブラック
¥50,100

LSQ75PD
ノブ（錠ケース用）
FOR10-SQ75PD-SS
W75×H50
ステンレス / サテン
¥53,300

LSQ75PD
ノブ（錠ケース用）
FOR10-SQ75PD-PS
W75×H50
ステンレス / ポリッシュ
¥53,300

LSQ75PD
ノブ（錠ケース用）
FOR10-SQ75PD-BK
W75×H50
ステンレス / ブラック
¥58,700

TIMELESS 1949

FORMANI

1949MRR50
ノブ（錠ケース用）
FOR10-TL49PD-C-SN
φ50
真鍮 / サテンニッケル
¥17,900

1949MRR50
ノブ（錠ケース用）
FOR10-TL49PD-C-BN
φ50
真鍮 / ブライトニッケル
¥17,900

1949MRR50
ノブ（錠ケース用）
FOR10-TL49PD-C-BU
φ50
真鍮 / ブラス
¥17,900

23 0802

FSB

ノブ（錠ケース用）
FSB10-0802PD-C-___-40
φ50

AN	アルミ / ナチュラル	¥14,300
AS	アルミ / シャンパンシルバー	¥14,300
GB	アルミ / ゴールドブラスト	¥20,100
LB	アルミ / ライトブロンズ	¥20,100
MB	アルミ / ミディアムブロンズ	¥20,100
DB	アルミ / ダークブロンズ	¥20,100
BB	アルミ / ブラックブラスト	¥20,100
ST	ステンレス / サテン	¥34,900
SP	ステンレス / ポリッシュ	¥45,100
PW	真鍮 / ポリッシュワックス	¥43,100
LW	ブロンズ / ライトワックス	¥44,100

23 0844

FSB

ノブ（錠ケース用）
FSB10-0844PD-C-___-40
φ52

AN	アルミ / ナチュラル	¥16,400
AS	アルミ / シャンパンシルバー	¥16,400
GB	アルミ / ゴールドブラスト	¥23,000
LB	アルミ / ライトブロンズ	¥23,000
MB	アルミ / ミディアムブロンズ	¥23,000
DB	アルミ / ダークブロンズ	¥23,000
BB	アルミ / ブラックブラスト	¥23,000
ST	ステンレス / サテン	¥36,800
SP	ステンレス / ポリッシュ	¥47,500

23 0829

FSB

ノブ（錠ケース用）
FSB10-0829PD-C-___-40
φ50

AN	アルミ / ナチュラル	¥12,600
AS	アルミ / シャンパンシルバー	¥12,600
GB	アルミ / ゴールドブラスト	¥17,700
LB	アルミ / ライトブロンズ	¥17,700
MB	アルミ / ミディアムブロンズ	¥17,700
DB	アルミ / ダークブロンズ	¥17,700
BB	アルミ / ブラックブラスト	¥17,700
LW	ブロンズ / ライトワックス	¥45,300

φ55

ST	ステンレス / サテン	¥31,900
SP	ステンレス / ポリッシュ	¥41,100

ノブには、錠ケースや用途に合わせたパーツが必要です。本カタログの P.56〜59 をご参照の上お選びください。

23 0828

FSB

ノブ（錠ケース用）
FSB10-0828PD-C-___-40
φ45

AN	アルミ / ナチュラル	¥22,100
AS	アルミ / シャンパンシルバー	¥22,100
GB	アルミ / ゴールドブラスト	¥31,000
LB	アルミ / ライトブロンズ	¥31,000
MB	アルミ / ミディアムブロンズ	¥31,000
DB	アルミ / ダークブロンズ	¥31,000
BB	アルミ / ブラックブラスト	¥31,000
ST	ステンレス / サテン	¥55,100

RANDI-LINE

RANDI

1080
ノブ（錠ケース用）カバー座
RAN10-1080-C-SS-40
φ50
ステンレス / サテン
¥46,800

1080
ノブ（錠ケース用）プレート座
RAN10-1080-P-SS-40
φ50
ステンレス / サテン
¥46,800

1080
ノブ（錠ケース用）カバー座
RAN10-1080-C-BU-40
φ50
真鍮 / ブラス
¥82,600

1080
ノブ（錠ケース用）プレート座
RAN10-1080-P-BU-40
φ50
真鍮 / ブラス
¥82,600

1084
ノブ（錠ケース用）カバー座
RAN10-1084-C-SS-40
φ50
ステンレス / サテン
¥46,800

1084
ノブ（錠ケース用）プレート座
RAN10-1084-P-SS-40
φ50
ステンレス / サテン
¥46,800

錠ケースやパーツの選び方の流れ

レバーハンドル・ノブには、錠ケースや用途に合わせたパーツが必要です。また、ドアハンドルや引手は本締錠や引戸鎌錠などと組み合わせることでロックが必要な場所で使用することが可能です。ご希望のハンドルの形状や用途によって、組み合わせる錠ケースもさまざまです。下記を参考にお選びください。

step1 ハンドルを選ぶ

・レバーハンドル＆ノブ（P.8〜55）
・ドアハンドル＆固定ノブ（P.82〜97）
・引手（P.98〜99）
お好きなハンドルをお選びください

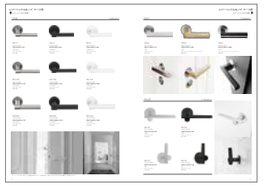

step2 ハンドルの種類を特定する

P.58-59 にて、step1 で選んだハンドルが該当する種類を特定する。

step3 ユーロケース・美和ケースを選択

ケースは、ユーロケース と 美和ケース の2種類ご用意がございます。違いについては、右ページの「ケースについて」をご確認ください。

一部のハンドルは選べるケースが限定されます。

step4 使用場所に合わせた錠を選ぶ

錠は、玄関錠・間仕切錠・空錠 の３種類がございます。右ページ「錠の種類と用途」をご確認のうえお選びください。

step5 組み合わせ表にてパターンを特定

step2〜4 を踏まえて、組み合わせ表で用途やデザインに応じたパターンをお探しください。

step6 必要パーツを選ぶ

step5 で確認したパターンの掲載ページに進み、必要パーツを確認のうえ、意匠やお好みに合わせてお選びください。

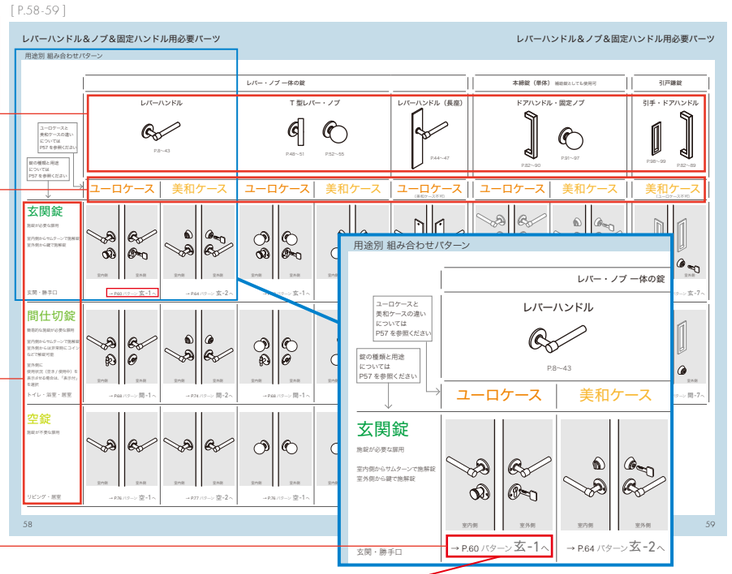

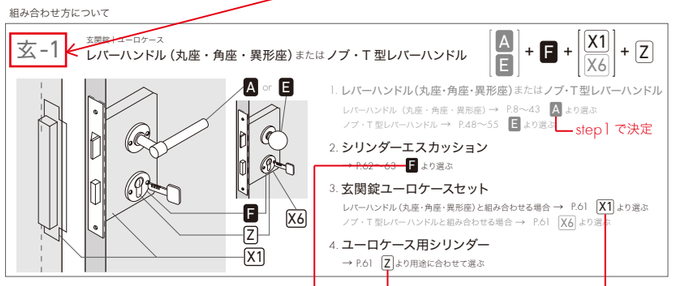

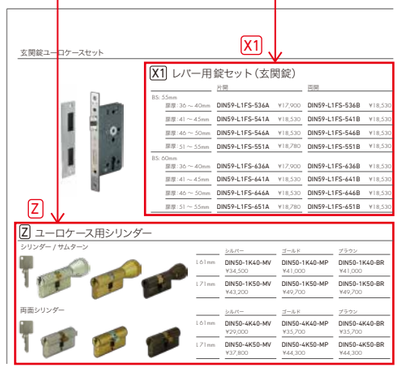

ケースについて

当社では、さまざまな物件に対応できるよう、錠ケースはヨーロッパ仕様 DIN 規格の「ユーロケース」と国内錠前メーカー最大手の美和ロック社製「美和ケース」の 2 パターンをご用意しております。

ユーロケース

レバーハンドル・ノブと同じデザインシリーズのシリンダー座やサムターンなどを組み合わせることができ、空間の金物をトータルコーディネートできます。

美和ケース

マスターキーシステムや合鍵などに幅広く対応することができ、オフィス、集合住宅、店舗などの管理が必要な物件に特におすすめです。

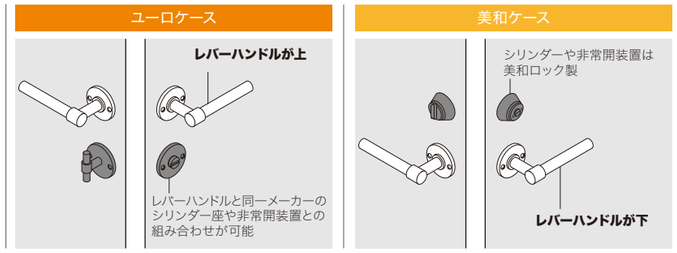

	ユーロケース	美和ケース
意匠の違い		
デザイン	○	△
コスト	△	○
マスターキーシステム	対応可能（納期 3 ヶ月以上）	対応可能（納期 約 1 ヶ月）
合鍵の複製	対応可能（納期 3 ヶ月以上）	対応可能（納期 約 1 ヶ月）

錠の種類と用途

			レバー・ノブ一体の錠	本締錠（単体）	引戸鎌錠
			開戸 レバーハンドル・ドアノブとの組み合わせ	開戸 ドアハンドル・固定ノブとの組み合わせ	引戸 引手・ドアハンドルとの組み合わせ
玄関錠	**施錠が必要**な、玄関・居室・倉庫などに使用				
シリンダー / サムターン	玄関 勝手口	内側からサムターンで施解錠、外側から鍵で施解錠		※	
片面シリンダー	倉庫 機械室 設備室	外側から鍵で施解錠		※	
片面サムターン	テラス 居室 寝室	内側からサムターンで施解錠、		※	
両面シリンダー	連絡扉 通路扉 寝室	両側から鍵で施解錠		※	
間仕切錠	**緊急時には外部からの解錠が必要**な、トイレ・浴室などに使用			※ 玄関錠と組み合わせツーロックの補助錠として使用可能	
非常解錠 / サムターン	寝室 居室 トイレ 浴室	内側からサムターンで施解錠、非常時には外側からコインなどで解錠できる			
表示・非常解錠 / サムターン	トイレ 浴室	内側からサムターンで施解錠、外側に利用状況を知らせる 非常時には外側からコインなどで解錠できる			
空錠	**施錠を必要としない**、リビングや居室などに使用				
空錠	リビング 居室	施錠を必要としない			

レバーハンドル＆ノブ＆固定ハンドル用必要パーツ

用途別 組み合わせパターン

ユーロケースと美和ケースの違いについてはP.57を参照ください

錠の種類と用途についてはP.57を参照ください

	レバー・ノブ 一体の錠			
	レバーハンドル		T 型レバー・ノブ	
	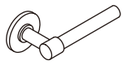 P.8～43		P.48～51 P.52～55	
	ユーロケース	美和ケース	ユーロケース	美和ケース
玄関錠 施錠が必要な扉用 室内側からサムターンで施解錠 室外側から鍵で施解錠	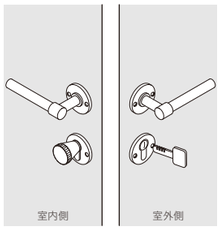	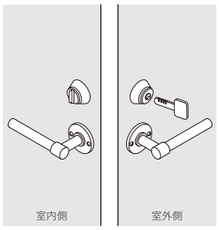	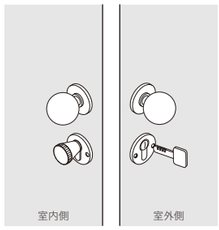	
玄関・勝手口	→ P.60 パターン 玄-1へ	→ P.64 パターン 玄-2へ	→ P.60 パターン 玄-1へ	→ P.66 パターン 玄-3へ
間仕切錠 簡易的な施錠が必要な扉用 室内側からサムターンで施解錠 室外側からは非常時にコインなどで解錠可能 室外側に使用状況（空き / 使用中）を表示させる場合は、「表示付」を選択		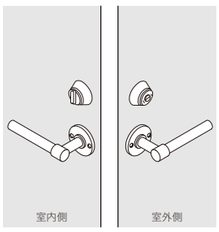		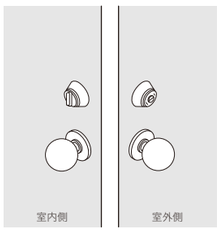
トイレ・浴室・居室	→ P.68 パターン 間-1へ	→ P.74 パターン 間-2へ	→ P.68 パターン 間-1へ	→ P.75 パターン 間-3へ
空錠 施錠が不要な扉用	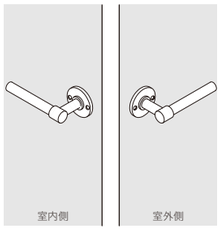	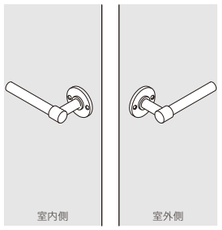	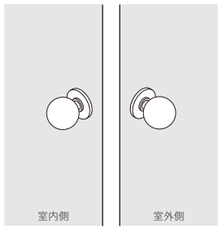	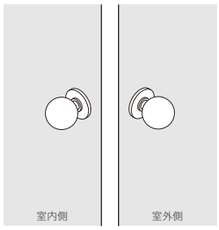
リビング・居室	→ P.76 パターン 空-1へ	→ P.77 パターン 空-2へ	→ P.76 パターン 空-1へ	→ P.77 パターン 空-3へ

		本締錠（単体） 補助錠としても使用可		引戸鎌錠
	レバーハンドル（長座）	ドアハンドル・固定ノブ		引手・ドアハンドル
	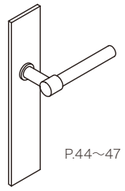 P.44～47	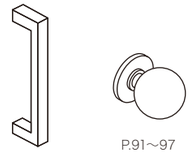 P.82～90 P.91～97		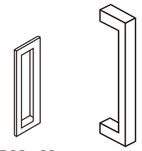 P.98～99 P.82～89
	ユーロケース（美和ケース不可）	ユーロケース	美和ケース	美和ケース（ユーロケース不可）
玄関錠	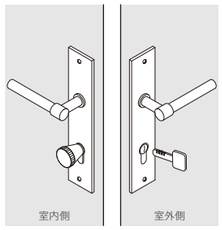			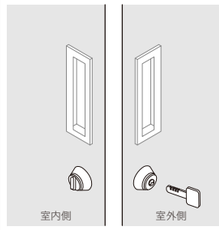
玄関・勝手口	→ P.60 パターン 玄-4へ	→ P.60 パターン 玄-5へ	→ P.78 パターン 玄-6へ	→ P.80 パターン 玄-7へ
間仕切錠	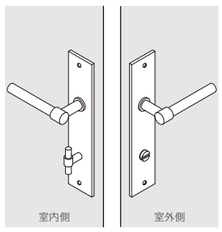	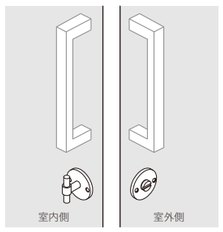	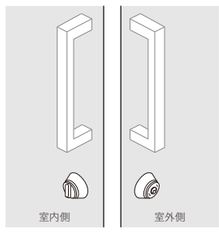	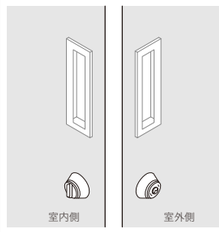
トイレ・浴室・居室	→ P.68 パターン 間-4へ	→ P.68 パターン 間-5へ	→ P.79 パターン 間-6へ	→ P.81 パターン 間-7へ
空錠	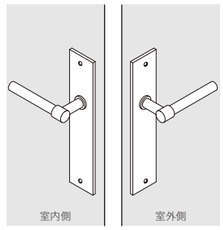			
リビング・居室	→ P.76 パターン 空-4へ			

本締錠で示しているイメージ図は、あくまでも一例としての使い方です。
玄関錠と組み合わせて補助錠として使用したり、固定ドアハンドル・ドアノブと組み合わせたり、空錠と組み合わせたりと、さまざまなパターンが可能です。

組み合わせ方について

玄-1

玄関錠 | ユーロケース
レバーハンドル（丸座・角度・異形座）または ノブ・T 型レバーハンドル

[A / E] + F + [X1 / X6] + Z

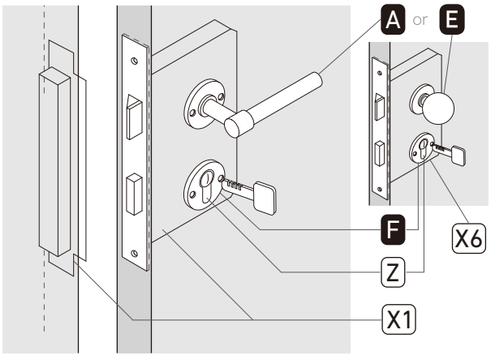

1. レバーハンドル(丸座･角座･異形座)またはノブ･T 型レバーハンドル
   レバーハンドル（丸座・角度・異形座）→ P.8〜43 A より選ぶ
   ノブ・T 型レバーハンドル → P.48〜55 E より選ぶ
2. シリンダーエスカッション
   → P.62〜63 F より選ぶ
3. 玄関錠ユーロケースセット
   レバーハンドル（丸座･角度･異形座）と組み合わせる場合 → P.61 X1 より選ぶ
   ノブ・T 型レバーハンドルと組み合わせる場合 → P.61 X6 より選ぶ
4. ユーロケース用シリンダー
   → P.61 Z より用途に合わせて選ぶ

玄-4

玄関錠 | ユーロケース
レバーハンドル（長座）

C + X1 + Z

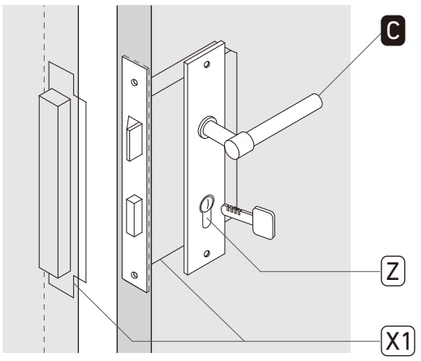

1. レバーハンドル（長座 / 玄関錠用）
   → P.44〜47 C より選ぶ
2. 玄関錠ユーロケースセット
   → P.61 X1 より選ぶ
3. ユーロケース用シリンダー
   → P.61 Z より用途に合わせて選ぶ

※レバーハンドル（長座）はユーロケースのみの対応です。
美和ケースとの組み合わせは不可です。

玄-5

本締錠（シリンダー用）| ユーロケース
補助錠またはドアハンドル・固定ノブとの組み合わせ

F + X2 + Z

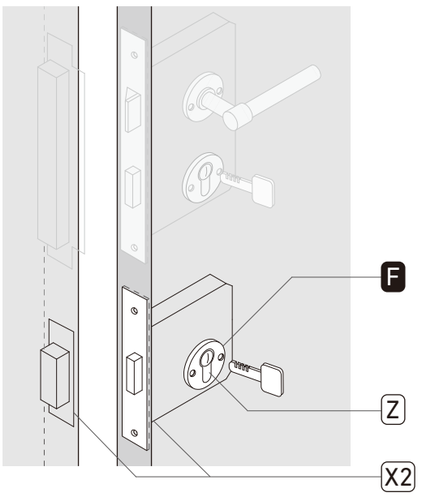

1. シリンダーエスカッション
   → P.62〜63 F より選ぶ
2. 本締錠 (シリンダー用) ユーロケースセット
   → P.61 X2 より選ぶ
3. ユーロケース用シリンダー
   → P.61 Z より用途に合わせて選ぶ

[組み合わせ例]

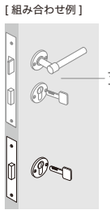

玄-1との組み合わせ

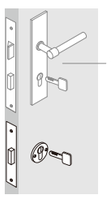

玄-4 との組み合わせ

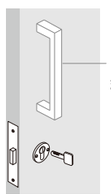

ドアハンドル or 固定ノブとの組み合わせ

玄関錠ユーロケースセット

X1 レバー用錠セット（玄関錠）

	片開		両開	
BS: 55mm				
扉厚:36 〜 40mm	DIN59-L1FS-536A	¥17,900	DIN59-L1FS-536B	¥18,530
扉厚:41 〜 45mm	DIN59-L1FS-541A	¥18,530	DIN59-L1FS-541B	¥18,530
扉厚:46 〜 50mm	DIN59-L1FS-546A	¥18,530	DIN59-L1FS-546B	¥18,530
扉厚:51 〜 55mm	DIN59-L1FS-551A	¥18,780	DIN59-L1FS-551B	¥18,530
BS: 60mm				
扉厚:36 〜 40mm	DIN59-L1FS-636A	¥17,900	DIN59-L1FS-636B	¥18,530
扉厚:41 〜 45mm	DIN59-L1FS-641A	¥18,530	DIN59-L1FS-641B	¥18,530
扉厚:46 〜 50mm	DIN59-L1FS-646A	¥18,530	DIN59-L1FS-646B	¥18,530
扉厚:51 〜 55mm	DIN59-L1FS-651A	¥18,780	DIN59-L1FS-651B	¥18,530

X6 ノブ用錠セット（玄関錠）

	片開		両開	
BS: 60mm				
扉厚:36 〜 40mm	DIN59-K1FS-636A	¥17,900	DIN59-K1FS-636B	¥18,530
扉厚:41 〜 45mm	DIN59-K1FS-641A	¥18,530	DIN59-K1FS-641B	¥18,530
扉厚:46 〜 50mm	DIN59-K1FS-646A	¥18,530	DIN59-K1FS-646B	¥18,530
扉厚:51 〜 55mm	DIN59-K1FS-651A	¥18,780	DIN59-K1FS-651B	¥18,530

本締錠 (シリンダー用) ユーロケースセット

X2 本締錠セット（シリンダー錠）

BS: 55mm	DIN59-H1F-55	¥11,250
BS: 60mm	DIN59-H1F-60	¥11,250

※X1, X2, X6 の錠セットには
ケース・ストライク・トロヨケが含まれます。

Z ユーロケース用シリンダー

シリンダー / サムターン
（子鍵 3 本付）

	シルバー	ゴールド	ブラウン
L 61mm	DIN50-1K40-MV ¥34,500	DIN50-1K40-MP ¥41,000	DIN50-1K40-BR ¥41,000
L 71mm	DIN50-1K50-MV ¥43,200	DIN50-1K50-MP ¥49,700	DIN50-1K50-BR ¥49,700

両面シリンダー
（子鍵 3 本付）

	シルバー	ゴールド	ブラウン
L 61mm	DIN50-4K40-MV ¥29,000	DIN50-4K40-MP ¥35,700	DIN50-4K40-BR ¥35,700
L 71mm	DIN50-4K50-MV ¥37,800	DIN50-4K50-MP ¥44,300	DIN50-4K50-BR ¥44,300

片面サムターン

	シルバー	ゴールド	ブラウン
L 30.5mm	DIN50-3K40-MV ¥17,800	DIN50-3K40-MP ¥24,400	DIN50-3K40-BR ¥24,400
L 35.5mm	DIN50-3K50-MV ¥18,800	DIN50-3K50-MP ¥25,300	DIN50-3K50-BR ¥25,300

片面シリンダー
（子鍵 3 本付）

	シルバー	ゴールド	ブラウン
L 30.5mm	DIN50-2K40-MV ¥23,000	DIN50-2K40-MP ¥29,700	DIN50-2K40-BR ¥29,700
L 35.5mm	DIN50-2K50-MV ¥31,700	DIN50-2K50-MP ¥38,300	DIN50-2K50-BR ¥38,300

[シリンダーのサイズについて]

ユーロケース用シリンダー・サムターン（DIN 規格）について、全長にいくつかのサイズがあり、エスカッションからの突出寸法が異なります。通常は、組み合わせる扉とシリンダー座の厚みごとに、当社にて意匠上最も適切と思われるサイズにて出荷いたしております。ご希望がある場合は、注文時にサイズをご指示ください。

突出寸法 B=[シリンダー L 寸法 − 扉厚 −（シリンダーエスカッション厚 A×2）]÷2

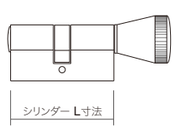

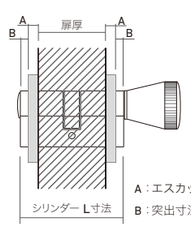

A：エスカッション 厚み
B：突出寸法

[シリンダーとエスカッションとの色の組合せについて]

ユーロケース用シリンダー・サムターン（DIN 規格）の出荷時の色については、ご指示のない場合、
レバーハンドル･シリンダー座の色に関わらず、シルバー色での出荷とさせていただきますので、ご注意ください。

F シリンダーエスカッション

ONE / TWO — FORMANI

PBY50
シリンダーエスカッション
FOR13-ON01-___
φ50×15
● SS ステンレス / サテン
● BK ステンレス / ブラック
○ WH ステンレス / ホワイト
¥2,600

EDGY — FORMANI

EGBY50
シリンダーエスカッション
FOR13-ED01C-SS
φ50×13
ステンレス / サテン
¥3,200

TENSE — FORMANI

BBY53
シリンダーエスカッション
FOR13-TE01-___
φ53×16
● SS ステンレス / サテン ¥1,800
● BK ステンレス / ブラック ¥1,900

FERROVIA — FORMANI

FVBY48
シリンダーエスカッション
FOR13-FE01L-___
φ48×17
● SS ステンレス / サテン
◐ PS ステンレス / ポリッシュ
¥3,400

NOUR — FORMANI

EVBY52
シリンダーエスカッション
FOR13-NO01-___
φ52×16
◐ PS ステンレス / ポリッシュ ¥5,200
● BK ステンレス / ブラック ¥5,200
● SG ステンレス / サテンゴールド ¥6,100

BASIC — FORMANI

LBY50
シリンダーエスカッション
FOR13-BS01C-___
φ52×16
● SS ステンレス / サテン
◐ PS ステンレス / ポリッシュ
¥1,300

TIMELESS — FORMANI

MSY50
シリンダーエスカッション
FOR13-TL01C-___
φ50×12
● SN 真鍮 / サテンニッケル
◐ BN 真鍮 / ブライトニッケル
● BU 真鍮 / ブラス
¥2,300

MYC50
シリンダーエスカッション
FOR13-TL02C-___
φ50×17
● SN 真鍮 / サテンニッケル
◐ BN 真鍮 / ブライトニッケル
● BU 真鍮 / ブラス
¥1,500

17 1735 — FORMANI

シリンダーエスカッション
FSB13-C1-___-40
φ55×17
● AN アルミ / ナチュラル ¥4,300
● AS アルミ / シャンパンシルバー ¥4,300
● GB アルミ / ゴールドブラスト ¥6,100
● LB アルミ / ライトブロンズ ¥6,100
● MB アルミ / ミディアムブロンズ ¥6,100
● DB アルミ / ダークブロンズ ¥6,100
● BB アルミ / ブラックブラスト ¥6,100
● ST ステンレス / サテン ¥7,300
● SP ステンレス / ポリッシュ ¥9,400
● LW ブロンズ / ライトワックス ¥9,400
● PW 真鍮 / ポリッシュワックス ¥8,300

シリンダーエスカッションは formani 社製品は 1 枚、FSB 社・RANDI 社製品は 2 枚 1 セットとなります。

レバーハンドル＆ノブ＆固定ハンドル用必要パーツ
玄関錠・本締錠 (シリンダー用) | ユーロケース

玄関錠

F シリンダーエスカッション

RANDI-LINE — RANDI

1116
シリンダーエスカッション
RAN13-1116C-___
φ50×12
● SS ステンレス / サテン
¥6,800
● BU 真鍮 / ブラス
¥12,600

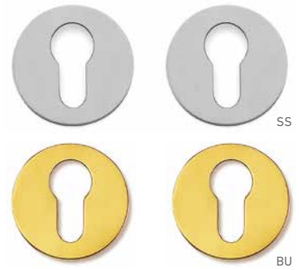

1146
シリンダーエスカッション
RAN13-1146C-___
φ52×14
● SS ステンレス / サテン
¥6,800
● BU 真鍮 / ブラス
¥12,600

CLASSIC-LINE — RANDI

3156
シリンダーエスカッション
RAN13-3156C-BU
φ50×12
真鍮 / ブラス
¥12,600

LINE-18 — RANDI

7146
シリンダーエスカッション
RAN13-7146C-SS
φ52×14
ステンレス / サテン
¥4,300

SQUARE/SQUARE by Jan des Bouvrie/TENSE/EDGY — FORMANI

LSQBY50
シリンダーエスカッション
FOR13-SQ01S-___
□50×16
● SS ステンレス / サテン ¥2,600
◐ PS ステンレス / ポリッシュ ¥2,600
● BK ステンレス / ブラック ¥2,800

TIMELESS — FORMANI

MSYV45
シリンダーエスカッション
FOR13-TL01S-___
□45×12
● SN 真鍮 / サテンニッケル
◐ BN 真鍮 / ブライトニッケル
● BU 真鍮 / ブラス
¥2,600

17 1704 — FSB

シリンダーエスカッション
FSB13-S1-___-40
□55×17
● AN アルミ / ナチュラル ¥9,900
● AS アルミ / シャンパンシルバー ¥9,900
● GB アルミ / ゴールドブラスト ¥13,900
● LB アルミ / ライトブロンズ ¥13,900
● MB アルミ / ミディアムブロンズ ¥13,900
● DB アルミ / ダークブロンズ ¥13,900
● BB アルミ / ブラックブラスト ¥13,900
● ST ステンレス / サテン ¥10,300
◐ SP ステンレス / ポリッシュ ¥13,400
● LW ブロンズ / ライトワックス ¥16,300

RANDI-LINE — RANDI

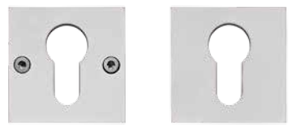

1126
シリンダーエスカッション
RAN13-1126S-SS
□50×12
ステンレス / サテン
¥12,600

TIMELESS — FORMANI

MSYK37
シリンダーエスカッション
FOR13-TL01X-___
w37×h44×14
● SN 真鍮 / サテンニッケル
◐ BN 真鍮 / ブライトニッケル
● BU 真鍮 / ブラス
¥2,300

組み合わせ方について

玄-2 玄関錠｜美和ケース レバーハンドル（丸座・角座・異形座）

A ＋ [M1-1 ～ M1-4]

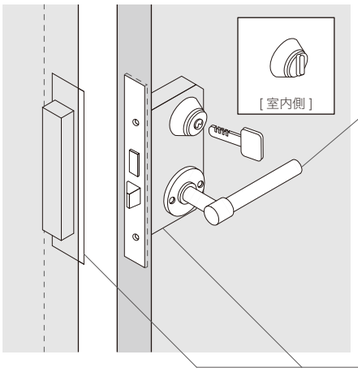

上記は、M1-1 の玄関錠セット
（シリンダー / サムターン）の場合のイメージです。

1. レバーハンドル（丸座・角座・異形座）
   → P.8～43 A より選ぶ
2. 美和ロック製玄関錠ケースセット
   → 下記、M1-1 ～ M1-4 より選ぶ

M1-1
玄関錠セット（シリンダー / サムターン）

M1-2
片面シリンダー錠セット

M1-3
片面サムターン錠セット

M1-4
両面シリンダー錠セット

美和ロック製玄関錠ケースセット

※美和ケースは、美和ロック製のシリンダーやサムターンがセットになっています。

M1-1 レバー用錠セット（玄関錠）

カラー	シリンダー	BS: 51mm 扉厚：37～41mm 片開		BS: 64mm 扉厚：37～41mm 片開	
シルバー塗装	U9	TML01-537A-U1-SV	¥19,350	TML01-637A-U1-SV	¥19,350
	PR	P1	¥23,450	P1	¥23,450
	JN	J1	¥25,750	J1	¥25,750
ホワイト塗装	U9	TML01-537A-U1-WH	¥19,350	TML01-637A-U1-WH	¥19,350
	PR	P1	¥23,450	P1	¥23,450
	JN	J1	¥25,750	J1	¥25,750
ブラック塗装	U9	TML01-537A-U1-BK	¥19,350	TML01-637A-U1-BK	¥19,350
	PR	P1	¥23,450	P1	¥23,450
	JN	J1	¥25,750	J1	¥25,750
ステンレスヘアライン	U9	TML01-537A-U1-ST	¥14,750	TML01-637A-U1-ST	¥14,750
	PR	P1	¥17,850	P1	¥17,850
	JN	J1	¥19,550	J1	¥19,550
ステンレスポリッシュ	U9	TML01-537A-U1-SB	¥16,050	TML01-637A-U1-SB	¥16,050
	PR	P1	¥19,150	P1	¥19,150
	JN	J1	¥20,950	J1	¥20,950
黄銅ヘアライン	U9	TML01-537A-U1-BS	¥15,850	TML01-637A-U1-BS	¥15,850
	PR	P1	¥18,950	P1	¥18,950
	JN	J1	¥20,650	J1	¥20,650
黄銅ポリッシュ	U9	TML01-537A-U1-YB	¥17,150	TML01-637A-U1-YB	¥17,150
	PR	P1	¥20,150	P1	¥20,150
	JN	J1	¥21,950	J1	¥21,950
ブロンズ	U9	TML01-537A-U1-CB	¥15,850	TML01-637A-U1-CB	¥15,850
	PR	P1	¥18,950	P1	¥18,950
	JN	J1	¥20,650	J1	¥20,650

M1-2 レバー用錠セット（片面シリンダー錠）

カラー	シリンダー	BS: 51mm 扉厚：37～41mm 片開		BS: 64mm 扉厚：37～41mm 片開	
シルバー塗装	U9	TML01-537A-U2-SV	¥14,550	TML01-637A-U2-SV	¥14,550
	PR	P2	¥18,650	P2	¥18,650
	JN	J2	¥20,950	J2	¥20,950
ホワイト塗装	U9	TML01-537A-U2-WH	¥14,550	TML01-637A-U2-WH	¥14,550
	PR	P2	¥18,650	P2	¥18,650
	JN	J2	¥20,950	J2	¥20,950
ブラック塗装	U9	TML01-537A-U2-BK	¥14,550	TML01-637A-U2-BK	¥14,550
	PR	P2	¥18,650	P2	¥18,650
	JN	J2	¥20,950	J2	¥20,950
ステンレスヘアライン	U9	TML01-537A-U2-ST	¥11,850	TML01-637A-U2-ST	¥11,850
	PR	P2	¥14,950	P2	¥14,950
	JN	J2	¥16,650	J2	¥16,650
ステンレスポリッシュ	U9	TML01-537A-U2-SB	¥12,450	TML01-637A-U2-SB	¥12,450
	PR	P2	¥15,550	P2	¥15,550
	JN	J2	¥17,350	J2	¥17,350
黄銅ヘアライン	U9	TML01-537A-U2-BS	¥12,350	TML01-637A-U2-BS	¥12,350
	PR	P2	¥15,450	P2	¥15,450
	JN	J2	¥17,150	J2	¥17,150
黄銅ポリッシュ	U9	TML01-537A-U2-YB	¥13,050	TML01-637A-U2-YB	¥13,050
	PR	P2	¥16,050	P2	¥16,050
	JN	J2	¥17,850	J2	¥17,850
ブロンズ	U9	TML01-537A-U2-CB	¥12,350	TML01-637A-U2-CB	¥12,350
	PR	P2	¥15,450	P2	¥15,450
	JN	J2	¥17,150	J2	¥17,150

その他のケースセットについては、ウェブサイトにてご確認ください。

[シリンダー＆サムターンのデザインとカラーバリエーション]

美和ロック製ケースのシリンダー、サムターンは、カラーによってデザインが異なります。

SV シルバー塗装 / WH ホワイト塗装 / BK ブラック塗装

ST ステンレスヘアライン / SB ステンレスポリッシュ / BS 黄銅ヘアライン / YB 黄銅ポリッシュ / CB ブロンズ

[シリンダーの種類]

美和ロック製ケースセットのシリンダーは 3 種類ご用意しております。いずれのシリンダーも各種キーシステムが可能です。目的、用途に応じてお選びください。

JN
リバーシブルピンシリンダー

< シリンダー形状 >

SV・WH・BK　又は　ST・SB・BS・YB・CB

PR
ロータリーシリンダー
リバーシブルキー

< シリンダー形状 >

SV・WH・BK　又は　ST・SB・BS・YB・CB

U9
ロータリーシリンダー

< シリンダー形状 >

SV・WH・BK　又は　ST・SB・BS・YB・CB

M1-3 レバー用錠セット（片面サムターン錠）

カラー	BS: 51mm 扉厚：37～41mm 片開		BS: 64mm 扉厚：37～41mm 片開	
シルバー塗装	TML01-537A-3-SV	¥12,950	TML01-637A-3-SV	¥12,950
ホワイト塗装	TML01-537A-3-WH	¥12,950	TML01-637A-3-WH	¥12,950
ブラック塗装	TML01-537A-3-BK	¥12,950	TML01-637A-3-BK	¥12,950
ステンレスヘアライン	TML01-537A-3-ST	¥11,050	TML01-637A-3-ST	¥11,050
ステンレスポリッシュ	TML01-537A-3-SB	¥11,750	TML01-637A-3-SB	¥11,750
黄銅ヘアライン	TML01-537A-3-BS	¥11,650	TML01-637A-3-BS	¥11,650
黄銅ポリッシュ	TML01-537A-3-YB	¥12,250	TML01-637A-3-YB	¥12,250
ブロンズ	TML01-537A-3-CB	¥11,650	TML01-637A-3-CB	¥11,650

M1-4 レバー用錠セット（両面シリンダー錠）

シリンダー	BS: 51mm 扉厚：37～41mm 片開		BS: 64mm 扉厚：37～41mm 片開	
U9	TML01-537A-U4-SV	¥20,850	TML01-637A-U4-SV	¥20,850
PR	P4	¥29,050	P4	¥29,050
JN	J4	¥33,650	J4	¥33,650
U9	TML01-537A-U4-WH	¥20,850	TML01-637A-U4-WH	¥20,850
PR	P4	¥29,050	P4	¥29,050
JN	J4	¥33,650	J4	¥33,650
U9	TML01-537A-U4-BK	¥20,850	TML01-637A-U4-BK	¥20,850
PR	P4	¥29,050	P4	¥29,050
JN	J4	¥33,650	J4	¥33,650
U9	TML01-537A-P4-ST	¥14,750	TML01-637A-U4-ST	¥14,750
PR	P4	¥20,350	P4	¥20,350
JN	J4	¥23,850	J4	¥23,850
U9	TML01-537A-U4-SB	¥16,050	TML01-637A-U4-SB	¥16,050
PR	P4	¥21,650	P4	¥21,650
JN	J4	¥25,150	J4	¥25,150
U9	TML01-537A-U4-BS	¥15,850	TML01-637A-U4-BS	¥15,850
PR	P4	¥21,450	P4	¥21,450
JN	J4	¥24,950	J4	¥24,950
U9	TML01-537A-U4-YB	¥17,150	TML01-637A-U4-YB	¥17,150
PR	P4	¥22,650	P4	¥22,650
JN	J4	¥26,150	J4	¥26,150
U9	TML01-537A-U4-CB	¥15,850	TML01-637A-U4-CB	¥15,850
PR	P4	¥21,450	P4	¥21,450
JN	J4	¥24,950	J4	¥24,950

組み合わせ方について

玄-3

玄関錠｜美和ケース
ノブ・T 型レバーハンドル

E ＋ [M2-1 ～ M2-4]

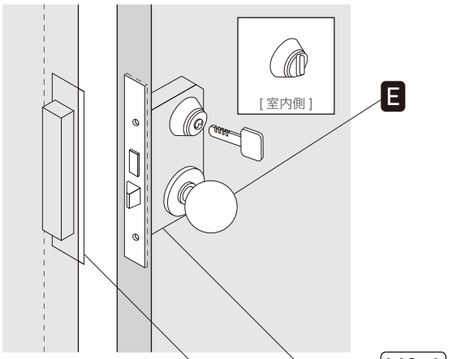

上記は、M2-1 の玄関錠セット
（シリンダー / サムターン）の場合のイメージです。

1. ノブ・T 型レバーハンドル
   → P.48～55　E より選ぶ
2. 美和ロック製玄関錠ケースセット
   → 下記、M2-1 ～ M2-4 より選ぶ

M2-1
玄関錠セット（シリンダー / サムターン）

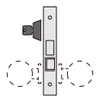
M2-2
片面シリンダー錠セット

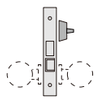
M2-3
片面サムターン錠セット

M2-4
両面シリンダー錠セット

美和ロック製玄関錠ケースセット

※美和ケースは、美和ロック製のシリンダーやサムターンがセットになっています。

M2-1 ノブ用錠セット（玄関錠）

カラー	シリンダー	BS: 64mm 扉厚：37 ～ 41mm 片開		BS: 76mm 扉厚：37 ～ 41mm 片開	
シルバー塗装	U9	TML02-637A-U1-SV	¥19,350	TML02-737A-U1-SV	¥19,750
	PR	P1	¥23,450	P1	¥23,850
	JN	J1	¥25,750	J1	¥26,150
ホワイト塗装	U9	TML02-637A-U1-WH	¥19,350	TML02-737A-U1-WH	¥19,750
	PR	P1	¥23,450	P1	¥23,850
	JN	J1	¥25,750	J1	¥26,150
ブラック塗装	U9	TML02-637A-U1-BK	¥19,350	TML02-737A-U1-BK	¥19,750
	PR	P1	¥23,450	P1	¥23,850
	JN	J1	¥25,750	J1	¥26,150
ステンレスヘアライン	U9	TML02-637A-U1-ST	¥14,750	TML02-737A-U1-ST	¥15,150
	PR	P1	¥17,850	P1	¥18,250
	JN	J1	¥19,550	J1	¥19,950
ステンレスポリッシュ	U9	TML02-637A-U1-SB	¥16,050	TML02-737A-U1-SB	¥16,450
	PR	P1	¥19,150	P1	¥19,550
	JN	J1	¥20,950	J1	¥21,350
黄銅ヘアライン	U9	TML02-637A-U1-BS	¥15,850	TML02-737A-U1-BS	¥16,250
	PR	P1	¥18,950	P1	¥19,350
	JN	J1	¥20,650	J1	¥21,050
黄銅ポリッシュ	U9	TML02-637A-U1-YB	¥17,150	TML02-737A-U1-YB	¥17,550
	PR	P1	¥20,150	P1	¥20,550
	JN	J1	¥21,950	J1	¥22,350
ブロンズ	U9	TML02-637A-U1-CB	¥15,850	TML02-737A-U1-CB	¥16,250
	PR	P1	¥18,950	P1	¥19,350
	JN	J1	¥20,650	J1	¥21,050

M2-2 ノブ用錠セット（片面シリンダー錠）

カラー	シリンダー	BS: 64mm 扉厚：37 ～ 41mm 片開		BS: 76mm 扉厚：37 ～ 41mm 片開	
シルバー塗装	U9	TML02-637A-U2-SV	¥14,550	TML02-737A-U2-SV	¥14,950
	PR	P2	¥18,650	P2	¥19,050
	JN	J2	¥20,950	J2	¥21,350
ホワイト塗装	U9	TML02-637A-U2-WH	¥14,550	TML02-737A-U2-WH	¥14,950
	PR	P2	¥18,650	P2	¥19,050
	JN	J2	¥20,950	J2	¥21,350
ブラック塗装	U9	TML02-637A-U2-BK	¥14,550	TML02-737A-U2-BK	¥14,950
	PR	P2	¥18,650	P2	¥19,050
	JN	J2	¥20,950	J2	¥21,350
ステンレスヘアライン	U9	TML02-637A-U2-ST	¥11,850	TML02-737A-U2-ST	¥12,250
	PR	P2	¥14,950	P2	¥15,350
	JN	J2	¥16,650	J2	¥17,050
ステンレスポリッシュ	U9	TML02-637A-U2-SB	¥12,450	TML02-737A-U2-SB	¥12,850
	PR	P2	¥15,550	P2	¥15,950
	JN	J2	¥17,350	J2	¥17,750
黄銅ヘアライン	U9	TML02-637A-U2-BS	¥12,350	TML02-737A-U2-BS	¥12,750
	PR	P2	¥15,450	P2	¥15,850
	JN	J2	¥17,150	J2	¥17,550
黄銅ポリッシュ	U9	TML02-637A-U2-YB	¥13,050	TML02-737A-U2-YB	¥13,450
	PR	P2	¥16,050	P2	¥16,450
	JN	J2	¥17,850	J2	¥18,250
ブロンズ	U9	TML02-637A-U2-CB	¥12,350	TML02-737A-U2-CB	¥12,750
	PR	P2	¥15,450	P2	¥15,850
	JN	J2	¥17,150	J2	¥17,550

その他のケースセットについては、ウェブサイトにてご確認ください。

レバーハンドル＆ノブ＆固定ハンドル用必要パーツ
玄関錠｜美和ケース

玄関錠

[シリンダー＆サムターンのデザインとカラーバリエーション]

美和ロック製ケースのシリンダー、サムターンは、カラーによってデザインが異なります。

SV シルバー塗装　WH ホワイト塗装　BK ブラック塗装

ST ステンレスヘアライン　SB ステンレスポリッシュ　BS 黄銅ヘアライン　YB 黄銅ポリッシュ　CB ブロンズ

[シリンダーの種類]

美和ロック製ケースセットのシリンダーは 3 種類ご用意しております。いずれのシリンダーも各種キーシステムが可能です。目的、用途に応じてお選びください。

JN
リバーシブルピンシリンダー

< シリンダー形状 >

SV・WH・BK　又は　ST・SB・BS・YB・CB

PR
ロータリーシリンダー
リバーシブルキー

< シリンダー形状 >

SV・WH・BK　又は　ST・SB・BS・YB・CB

U9
ロータリーシリンダー

< シリンダー形状 >

SV・WH・BK　又は　ST・SB・BS・YB・CB

M2-3 ノブ用錠セット（片面サムターン錠）

カラー	シリンダー	BS: 64mm 扉厚：37 ～ 41mm 片開		BS: 76mm 扉厚：37 ～ 41mm 片開	
シルバー塗装		TML02-637A-3-SV	¥12,950	TML02-737A-3-SV	¥13,350
ホワイト塗装		TML02-637A-3-WH	¥12,950	TML02-737A-3-WH	¥13,350
ブラック塗装		TML02-637A-3-BK	¥12,950	TML02-737A-3-BK	¥13,350
ステンレスヘアライン		TML02-637A-3-ST	¥11,050	TML02-737A-3-ST	¥11,450
ステンレスポリッシュ		TML02-637A-3-SB	¥11,750	TML02-737A-3-SB	¥12,150
黄銅ヘアライン		TML02-637A-3-BS	¥11,650	TML02-737A-3-BS	¥12,050
黄銅ポリッシュ		TML02-637A-3-YB	¥12,250	TML02-737A-3-YB	¥12,650
ブロンズ		TML02-637A-3-CB	¥11,650	TML02-737A-3-CB	¥12,050

M2-4 ノブ用錠セット（両面シリンダー錠）

カラー	シリンダー	BS: 64mm 扉厚：37 ～ 41mm 片開		BS: 76mm 扉厚：37 ～ 41mm 片開	
シルバー塗装	U9	TML02-637A-U4-SV	¥20,850	TML02-737A-U4-SV	¥21,250
	PR	P4	¥29,050	P4	¥29,450
	JN	J4	¥33,650	J4	¥34,050
ホワイト塗装	U9	TML02-637A-U4-WH	¥20,850	TML02-737A-U4-WH	¥21,250
	PR	P4	¥29,050	P4	¥29,450
	JN	J4	¥33,650	J4	¥34,050
ブラック塗装	U9	TML02-637A-U4-BK	¥20,850	TML02-737A-U4-BK	¥21,250
	PR	P4	¥29,050	P4	¥29,450
	JN	J4	¥33,650	J4	¥34,050
ステンレスヘアライン	U9	TML02-637A-U4-ST	¥14,750	TML02-737A-U4-ST	¥15,150
	PR	P4	¥20,350	P4	¥20,750
	JN	J4	¥23,850	J4	¥24,250
ステンレスポリッシュ	U9	TML02-637A-U4-SB	¥16,050	TML02-737A-U4-SB	¥16,450
	PR	P4	¥21,650	P4	¥22,050
	JN	J4	¥25,150	J4	¥25,550
黄銅ヘアライン	U9	TML02-637A-U4-BS	¥15,850	TML02-737A-U4-BS	¥16,250
	PR	P4	¥21,450	P4	¥21,850
	JN	J4	¥24,950	J4	¥25,350
黄銅ポリッシュ	U9	TML02-637A-U4-YB	¥17,150	TML02-737A-U4-YB	¥17,550
	PR	P4	¥22,650	P4	¥23,050
	JN	J4	¥26,150	J4	¥26,550
ブロンズ	U9	TML02-637A-U4-CB	¥15,850	TML02-737A-U4-CB	¥16,250
	PR	P4	¥21,450	P4	¥21,850
	JN	J4	¥24,950	J4	¥25,350

組み合わせ方について

間-1

間仕切錠 | ユーロケース
レバーハンドル（丸座・角座・異形座）または ノブ・T 型レバーハンドル

[A / E] + G + [X3 / X7]

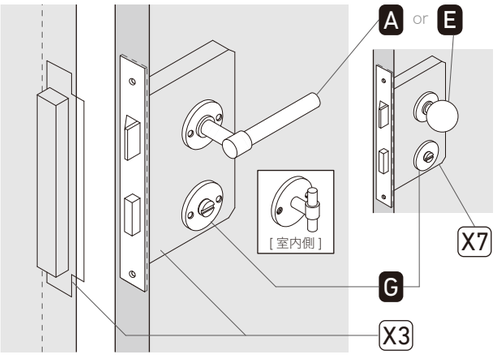

1. レバーハンドル（丸座・角座・異形座）または ノブ・T 型レバーハンドル
   レバーハンドル（丸座・角座・異形座）→ P.8〜43 A より選ぶ
   ノブ・T 型レバーハンドル → P.48〜55 E より選ぶ
2. サムターン /(表示付) 非常開装置
   表示付 → P.70〜72 G より選ぶ
   表示なし → P.73 G より選ぶ
3. 間仕切錠ユーロケースセット
   レバーハンドル（丸座・角座・異形座）と組み合わせる場合 → P.69 X3 より選ぶ
   ノブ・T 型レバーハンドルと組み合わせる場合 → P.69 X7 より選ぶ

間-4

間仕切錠 | ユーロケース
レバーハンドル（長座）

D + X3

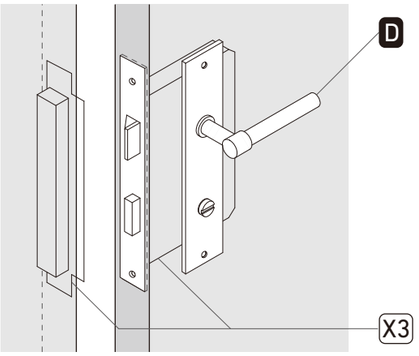

1. レバーハンドル（長座 / 間仕切錠用）
   → P.44〜47 D より選ぶ
2. 間仕切錠ユーロケースセット
   → P.69 X3 より選ぶ

※レバーハンドル（長座）はユーロケースのみの対応です。
美和ケースとの組み合わせは不可です。

間-5

本締錠（間仕切用）| ユーロケース
ドアハンドル・固定ノブとの組み合わせ

G + X4 + H

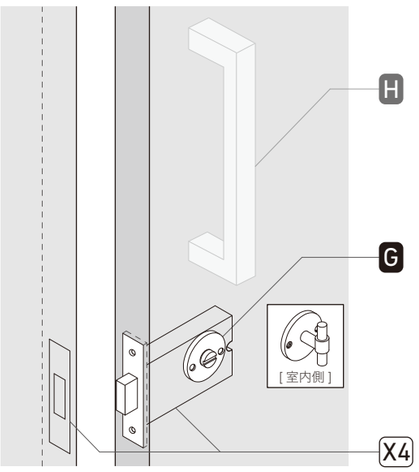

1. サムターン /(表示付) 非常開装置
   表示付 → P.70〜72 G より選ぶ
   表示なし → P.73 G より選ぶ
2. 本締錠 (間仕切用) ユーロケースセット
   → P.69 X4 より選ぶ

[組み合わせ例]

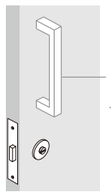

ドアハンドルとの組み合わせ

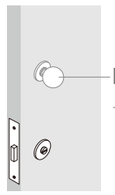

固定ノブとの組み合わせ

間仕切錠ユーロケースセット

X3 レバー用錠セット（間仕切錠）

	片開		両開	
BS55mm				
扉厚：36 〜 40mm	DIN59-L8FS-536A	¥17,000	DIN59-L8FS-536B	¥17,630
扉厚：41 〜 45mm	DIN59-L8FS-541A	¥17,630	DIN59-L8FS-541B	¥17,630
扉厚：46 〜 50mm	DIN59-L8FS-546A	¥17,630	DIN59-L8FS-546B	¥17,630
扉厚：51 〜 55mm	DIN59-L8FS-551A	¥17,880	DIN59-L8FS-551B	¥17,630
BS60mm				
扉厚：36 〜 40mm	DIN59-L8FS-636A	¥17,000	DIN59-L8FS-636B	¥17,630
扉厚：41 〜 45mm	DIN59-L8FS-641A	¥17,630	DIN59-L8FS-641B	¥17,630
扉厚：46 〜 50mm	DIN59-L8FS-646A	¥17,630	DIN59-L8FS-646B	¥17,630
扉厚：51 〜 55mm	DIN59-L8FS-651A	¥17,880	DIN59-L8FS-651B	¥17,630

X7 ノブ用錠セット（間仕切錠）

	片開		両開	
BS60mm				
扉厚：36 〜 40mm	DIN59-K8FS-636A	¥17,000	DIN59-K8FS-636B	¥17,630
扉厚：41 〜 45mm	DIN59-K8FS-641A	¥17,630	DIN59-K8FS-641B	¥17,630
扉厚：46 〜 50mm	DIN59-K8FS-646A	¥17,630	DIN59-K8FS-646B	¥17,630
扉厚：51 〜 55mm	DIN59-K8FS-651A	¥17,880	DIN59-K8FS-651B	¥17,630

※ X3・X7 の錠セットにはケース・ストライク・トロヨケが含まれます。

本締錠（間仕切用）ユーロケースセット

X4 本締錠セット（間仕切錠）

BS57.5mm	DIN59-H8M-57	¥16,300

※ 錠セットにはケース・ストライクが含まれます。

G サムターン / 表示付非常開装置

TENSE — FORMANI

BBWC53
サムターン / 表示付非常開装置
FOR16-TE01-___
φ53×17
- SS ステンレス / サテン ¥12,300
- BK ステンレス / ブラック ¥13,900

NOUR — FORMANI

EVWC52
サムターン / 表示付非常開装置
FOR16-N001-___
φ52×16
- PS ステンレス / ポリッシュ ¥20,000
- BK ステンレス / ブラック ¥20,000
- SG ステンレス / サテンゴールド ¥23,500

TIMELESS — FORMANI

GRR-VBWC
サムターン / 表示付非常開装置
FOR16-TL01C-___
φ50×13
- SN 真鍮 / サテンニッケル
- BN 真鍮 / ブライトニッケル
- BU 真鍮 / ブラス

¥12,300

ONE/TWO/SQUARE/FERROVIA/EDGY — FORMANI

TBWC50B
サムターン / 表示付非常開装置
FOR16-F002-SS
φ50×16
ステンレス / サテン
¥13,000

BASIC — FORMANI

LBWC50
サムターン / 表示付非常開装置
FOR16-BS01C-___
φ52×16
- SS ステンレス / サテン
- PS ステンレス / ポリッシュ

¥8,400

17 1735 — FSB

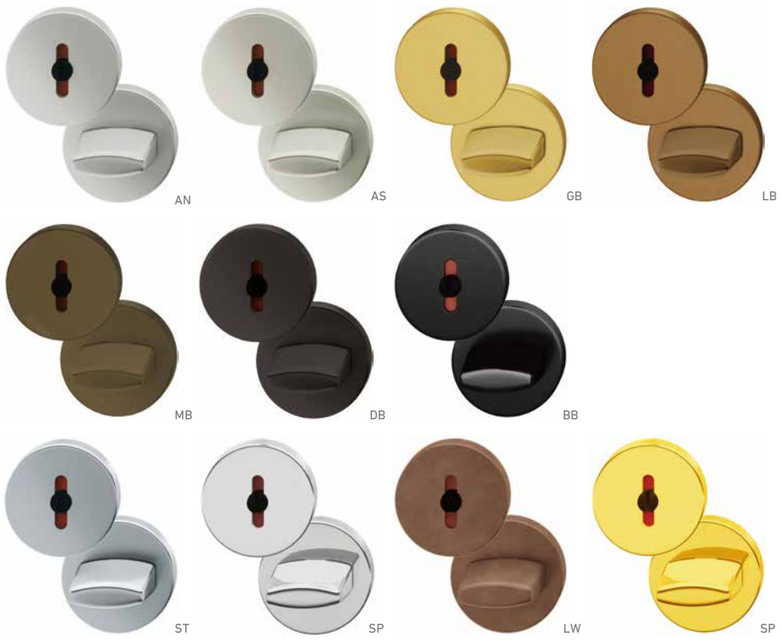

サムターン / 表示付非常開装置
FSB16-C1-___-40
φ55×17
- AN アルミ / ナチュラル ¥10,100
- AS アルミ / シャンパンシルバー ¥10,100
- GB アルミ / ゴールドブラスト ¥14,200
- LB アルミ / ライトブロンズ ¥14,200
- MB アルミ / ミディアムブロンズ ¥14,200
- DB アルミ / ダークブロンズ ¥14,200
- BB アルミ / ブラックブラスト ¥14,200
- ST ステンレス / サテン ¥17,400
- SP ステンレス / ポリッシュ ¥22,600
- LW ブロンズ / ライトワックス ¥22,800
- PW 真鍮 / ポリッシュワックス ¥20,100

G サムターン / 表示付非常開装置

RANDI-LINE — RANDI

1116
サムターン / 表示付非常開装置
RAN16-1116C1-SS
φ50×12
ステンレス / サテン
¥15,600

1116
サムターン / 表示付非常開装置
RAN16-1116C1-BU
φ50×12
真鍮 / ブラス
¥31.800

1116
サムターン / 表示付非常開装置
RAN16-1116C2-SS
φ50×12
ステンレス / サテン
¥18,800

1116
サムターン / 表示付非常開装置
RAN16-1116C2-BU
φ50×12
真鍮 / ブラス
¥35,600

1146
サムターン / 表示付非常開装置
RAN16-1146C1-SS
φ52×14
ステンレス / サテン
¥15,600

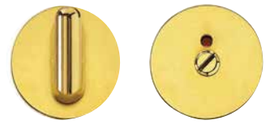

1146
サムターン / 表示付非常開装置
RAN16-1146C1-BU
φ52×14
真鍮 / ブラス
¥35,600

1146
サムターン / 表示付非常開装置
RAN16-1146C2-SS
φ52×14
ステンレス / サテン
¥18,800

1146
サムターン / 表示付非常開装置
RAN16-1146C2-BU
φ52×14
真鍮 / ブラス
¥36,800

1146
サムターン / 表示付非常開装置
RAN16-1146C3-SS
φ52×14
ステンレス / サテン
¥21,600

CLASSIC-LINE — RANDI

3156
サムターン / 表示付非常開装置
RAN16-3156C1-BU
φ50×12
真鍮 / ブラス
¥33,600

3156
サムターン / 表示付非常開装置
RAN16-3156C2-BU
φ50×12
真鍮 / ブラス
¥42,400

LINE-18 — RANDI

7146
サムターン / 表示付非常開装置
RAN16-7146C-SS-40
φ52×14
ステンレス / サテン
¥7,900

G サムターン / 表示付非常開装置

TENSE — FORMANI

BBWCQ50
サムターン / 表示付非常開装置
FOR16-TE01S-___
□50×16
● SS ステンレス / サテン ¥20,200
● BK ステンレス / ブラック ¥23,200

TIMELESS — FORMANI

GRV-VBWC
サムターン / 表示付非常開装置
FOR16-TL01S-___
□38×12
● SN 真鍮 / サテンニッケル
● BN 真鍮 / ブライトニッケル
● BU 真鍮 / ブラス
¥12,600

17 1704 — FSB

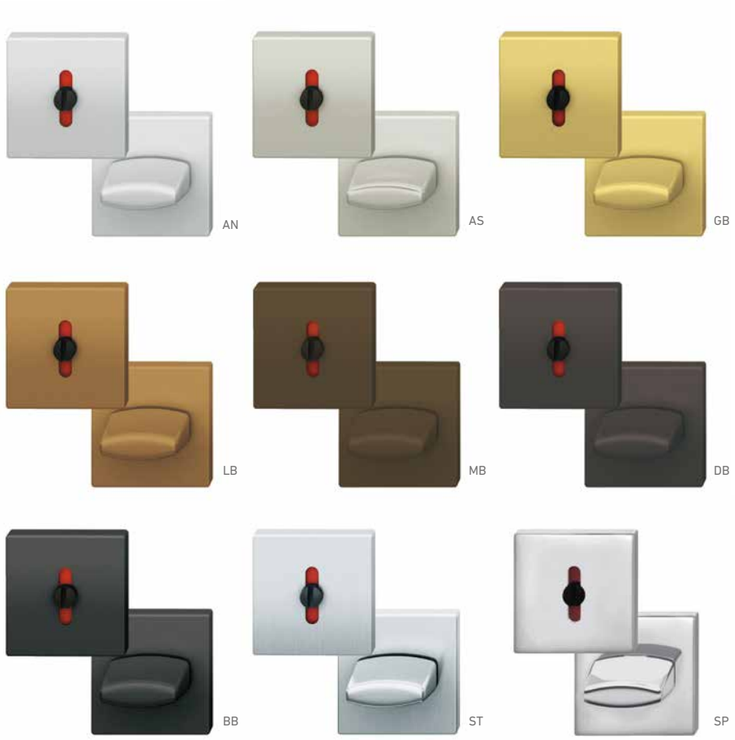

サムターン / 表示付非常開装置
FSB16-S1-___-40
□55×17

AN	アルミ / ナチュラル	¥20,500
AS	アルミ / シャンパンシルバー	¥20,500
GB	アルミ / ゴールドブラスト	¥28,700
LB	アルミ / ライトブロンズ	¥28,700
MB	アルミ / ミディアムブロンズ	¥28,700
DB	アルミ / ダークブロンズ	¥28,700
BB	アルミ / ブラックブラスト	¥28,700
ST	ステンレス / サテン	¥21,300
SP	ステンレス / ポリッシュ	¥27,700
LW	ブロンズ / ライトワックス	¥26,000

RANDI-LINE — RANDI

1126
サムターン / 表示付非常開装置
RAN16-1126S-SS
□50×12
ステンレス / サテン
¥33,600

G サムターン / 非常開装置（表示なし）

ONE — FORMANI

PBWC50
サムターン / 非常開装置
FOR16-ON01-___
φ50×t5
● SS ステンレス / サテン
● BK ステンレス / ブラック
○ WH ステンレス / ホワイト
¥12,200

TWO — FORMANI

PBWC23
サムターン / 非常開装置
FOR16-TW01-SS
φ50×t5
ステンレス / サテン
¥15,300

EDGY — FORMANI

EGWC50
サムターン / 非常開装置
FOR16-ED01C-SS
φ50×t3
ステンレス / サテン
¥12,100

FERROVIA — FORMANI

FVWC48
サムターン / 非常開装置
FOR16-FE01L-___
φ48×t3
● SS ステンレス / サテン
● PS ステンレス / ポリッシュ
¥11,300

TIMELESS — FORMANI

MRR50MWC
サムターン / 非常開装置
FOR16-TL03C-___
φ50×t2
● SN 真鍮 / サテンニッケル
● BN 真鍮 / ブライトニッケル
● BU 真鍮 / ブラス
¥10,800

SQUARE/SQUARE by Jan des Bouvrie — FORMANI

LSQWC50
サムターン / 非常開装置
FOR16-SQ01S-___
□50×16
● SS ステンレス / サテン ¥10,900
● PS ステンレス / ポリッシュ ¥10,900
● BK ステンレス / ブラック ¥11,900

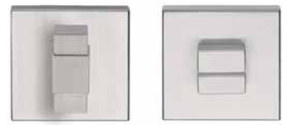

VWC50
サムターン / 非常開装置
FOR16-VL01-SS
□50×16
ステンレス / サテン
¥14,900

EDGY — FORMANI

EGWCQ50
サムターン / 非常開装置
FOR16-ED01S-SS
□50×16
ステンレス / サテン
¥14,400

TIMELESS — FORMANI

MRV45MWC
サムターン / 非常開装置
FOR16-TL02S-___
□45×12
● SN 真鍮 / サテンニッケル
● BN 真鍮 / ブライトニッケル
● BU 真鍮 / ブラス
¥11,100

TIMELESS — FORMANI

MRK37MWC
サムターン / 非常開装置
FOR16-TL01X-___
w37×h37×t4
● SN 真鍮 / サテンニッケル
● BN 真鍮 / ブライトニッケル
● BU 真鍮 / ブラス
¥10,600

MRLMWC
サムターン / 非常開装置
FOR16-TL01H-___
w33×d57×t4
● SN 真鍮 / サテンニッケル
● BN 真鍮 / ブライトニッケル
● BU 真鍮 / ブラス
¥10,500

間-2

間仕切錠｜美和ケース
レバーハンドル（丸座・角座・異形座）

A + [M1-6 / M1-8]

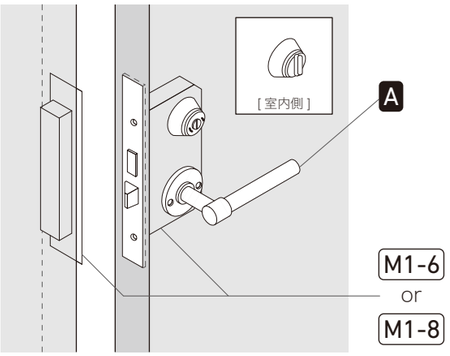

上記は、M1-8 の間仕切錠セット
（サムターン / 表示付非常開装置）の場合のイメージです。

1. レバーハンドル（丸座・角座・異形座）
   → P.8〜43 A より選ぶ
2. 美和ロック製間仕切錠ケースセット
   → 下記、M1-6 または M1-8 より用途に合わせて選ぶ

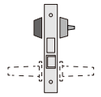

M1-6
間仕切錠セット
（サムターン / 非常開装置）

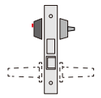

M1-8
表示錠セット
（サムターン / 表示付非常開装置）

美和ロック製間仕切錠ケースセット

※美和ケースは、美和ロック製のサムターンや非常開装置がセットになっています。

M1-6 レバー用錠セット（間仕切錠）

M1-8 レバー用錠セット（表示錠）

カラー	BS: 51mm 扉厚 : 37 〜 41mm 片開		BS: 64mm 扉厚 : 37 〜 41mm 片開		BS: 51mm 扉厚 : 37 〜 41mm 片開		BS: 64mm 扉厚 : 37 〜 41mm 片開	
シルバー塗装	TML01-537A-6-SV	¥18,150	TML01-637A-6-SV	¥18,150	TML01-537A-8-SV	¥18,150	TML01-637A-8-SV	¥18,150
ホワイト塗装	TML01-537A-6-WH	¥18,150	TML01-637A-6-WH	¥18,150	TML01-537A-8-WH	¥18,150	TML01-637A-8-WH	¥18,150
ブラック塗装	TML01-537A-6-BK	¥18,150	TML01-637A-6-BK	¥18,150	TML01-537A-8-BK	¥18,150	TML01-637A-8-BK	¥18,150
ステンレスヘアライン	TML01-537A-6-ST	¥12,850	TML01-637A-6-ST	¥12,850	TML01-537A-8-ST	¥12,850	TML01-637A-8-ST	¥12,850
ステンレスポリッシュ	TML01-537A-6-SB	¥14,150	TML01-637A-6-SB	¥14,150	TML01-537A-8-SB	¥14,150	TML01-637A-8-SB	¥14,150
黄銅ヘアライン	TML01-537A-6-BS	¥13,950	TML01-637A-6-BS	¥13,950	TML01-537A-8-BS	¥13,950	TML01-637A-8-BS	¥13,950
黄銅ポリッシュ	TML01-537A-6-YB	¥15,150	TML01-637A-6-YB	¥15,150	TML01-537A-8-YB	¥15,150	TML01-637A-8-YB	¥15,150
ブロンズ	TML01-537A-6-CB	¥13,950	TML01-637A-6-CB	¥13,950	TML01-537A-8-CB	¥13,950	TML01-637A-8-CB	¥13,950

その他のケースセットについては、ウェブサイトにてご確認ください。

[非常開装置の種類]

[非常開装置 & サムターンのデザインとカラーバリエーション]

レバーハンドル＆ノブ＆固定ハンドル用必要パーツ
間仕切錠｜美和ケース

間仕切錠

間-3

間仕切錠｜美和ケース
ノブ・T 型レバーハンドル

E + [M2-6 / M2-8]

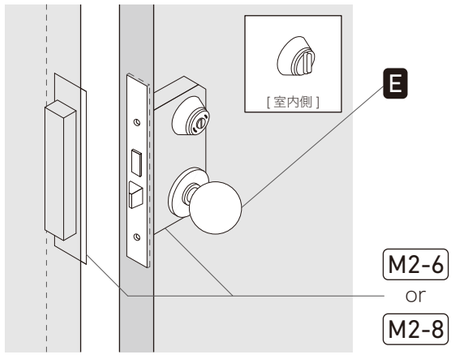

上記は、M2-8 の間仕切錠セット
（サムターン / 表示付非常開装置）の場合のイメージです。

1. ノブ・T 型レバーハンドル
   → P.48〜55 E より選ぶ
2. 美和ロック製間仕切錠ケースセット
   → 下記、M2-6 または M2-8 より用途に合わせて選ぶ

M2-6
間仕切錠セット（サムターン / 非常開装置）

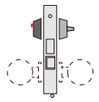

M2-8
表示錠セット（サムターン / 表示付非常開装置）

美和ロック製間仕切錠ケースセット

※美和ケースは、美和ロック製のサムターンや非常開装置がセットになっています。

M2-6 ノブ用錠セット（間仕切錠）

M2-8 ノブ用錠セット（表示錠）

カラー	BS: 64mm 扉厚 : 37 〜 41mm 片開		BS: 76mm 扉厚 : 37 〜 41mm 片開		BS: 64mm 扉厚 : 37 〜 41mm 片開		BS: 76mm 扉厚 : 37 〜 41mm 片開	
シルバー塗装	TML02-637A-6-SV	¥18,150	TML02-737A-6-SV	¥18,550	TML02-637A-8-SV	¥18,150	TML02-737A-8-SV	¥18,550
ホワイト塗装	TML02-637A-6-WH	¥18,150	TML02-737A-6-WH	¥18,550	TML02-637A-8-WH	¥18,150	TML02-737A-8-WH	¥18,550
ブラック塗装	TML02-637A-6-BK	¥18,150	TML02-737A-6-BK	¥18,550	TML02-637A-8-BK	¥18,150	TML02-737A-8-BK	¥18,550
ステンレスヘアライン	TML02-637A-6-ST	¥12,850	TML02-737A-6-ST	¥13,250	TML02-637A-8-ST	¥12,850	TML02-737A-8-ST	¥13,250
ステンレスポリッシュ	TML02-637A-6-SB	¥14,150	TML02-737A-6-SB	¥14,550	TML02-637A-8-SB	¥14,150	TML02-737A-8-SB	¥14,550
黄銅ヘアライン	TML02-637A-6-BS	¥13,950	TML02-737A-6-BS	¥14,350	TML02-637A-8-BS	¥13,950	TML02-737A-8-BS	¥14,350
黄銅ポリッシュ	TML02-637A-6-YB	¥15,150	TML02-737A-6-YB	¥15,550	TML02-637A-8-YB	¥15,150	TML02-737A-8-YB	¥15,550
ブロンズ	TML02-637A-6-CB	¥13,950	TML02-737A-6-CB	¥14,350	TML02-637A-8-CB	¥13,950	TML02-737A-8-CB	¥14,350

その他のケースセットについては、ウェブサイトにてご確認ください。

美和ロック製ケースの表示付非常開装置、非常開装置、サムターンは、カラーによってデザインが異なります。

組み合わせ方について

空-1

空錠｜ユーロケース
レバーハンドル（丸座・角座・異形座）または ノブ・T 型レバーハンドル

[A / E] + [X5 / X8]

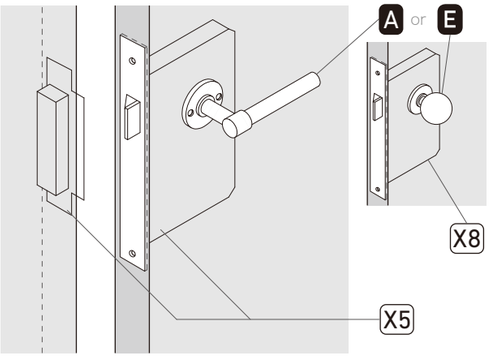

1. レバーハンドル（丸座・角座・異形座）または ノブ・T 型レバーハンドル
   レバーハンドル（丸座・角座・異形座）→ P.8〜43 A より選ぶ
   ノブ・T 型レバーハンドル → P.48〜55 E より選ぶ
2. 空錠ユーロケースセット
   レバーハンドル（丸座・角座・異形座）と組み合わせる場合 → 下記、X5 より選ぶ
   ノブ・T 型レバーと組み合わせる場合 → 下記、X8 より選ぶ

空-4

空錠｜ユーロケース
レバーハンドル（長座）

B + X5

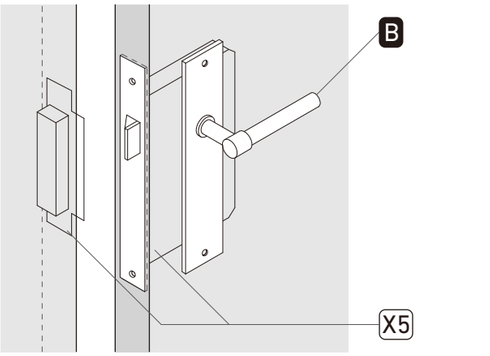

1. レバーハンドル（長座 / 玄関錠用）
   → P.44〜46 B より選ぶ
2. 空錠ユーロケースセット
   → 下記、X5 より選ぶ

※レバーハンドル（長座）はユーロケースのみの対応です。
美和ケースとの組み合わせは不可です。

空錠ユーロケースセット

X5 レバー用錠セット（空錠）

	片開		両開	
BS: 55mm				
扉厚：36 〜 40mm	DIN59-L0F-536A	¥9,280	DIN59-L0F-536B	¥9,280
扉厚：41 〜 45mm	DIN59-L0F-541A	¥9,780	DIN59-L0F-541B	¥9,400
扉厚：46 〜 50mm	DIN59-L0F-546A	¥9,780	DIN59-L0F-546B	¥9,400
扉厚：51 〜 55mm	DIN59-L0F-551A	¥9,780	DIN59-L0F-551B	¥9,400
BS: 60mm				
扉厚：36 〜 40mm	DIN59-L0F-636A	¥9,280	DIN59-L0F-636B	¥9,280
扉厚：41 〜 45mm	DIN59-L0F-641A	¥9,780	DIN59-L0F-641B	¥9,400
扉厚：46 〜 50mm	DIN59-L0F-646A	¥9,780	DIN59-L0F-646B	¥9,400
扉厚：51 〜 55mm	DIN59-L0F-651A	¥9,780	DIN59-L0F-651B	¥9,400

X8 ノブ用錠セット（空錠）

	片開		両開	
BS: 60mm				
扉厚：36 〜 40mm	DIN59-K0F-636A	¥9,280	DIN59-K0F-636B	¥9,280
扉厚：41 〜 45mm	DIN59-K0F-641A	¥9,780	DIN59-K0F-641B	¥9,400
扉厚：46 〜 50mm	DIN59-K0F-646A	¥9,780	DIN59-K0F-646B	¥9,400
扉厚：51 〜 55mm	DIN59-K0F-651A	¥9,780	DIN59-K0F-651B	¥9,400

組み合わせ方について

空-2

空錠｜美和ケース
レバーハンドル（丸座・角座・異形座）

A + M1-0

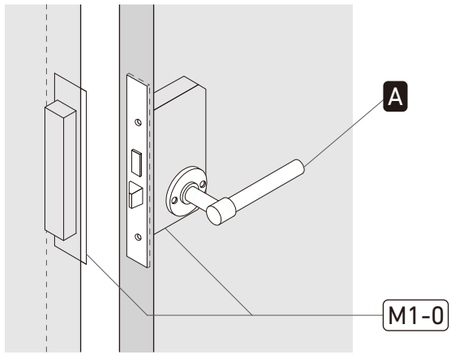

1. レバーハンドル（丸座・角座・異形座）
   → P.8〜43 A より選ぶ
2. 美和ロック製空錠ケースセット
   → 下記、M1-0 より選ぶ

空-3

空錠｜美和ケース
ノブ・T 型レバーハンドル

E + M2-0

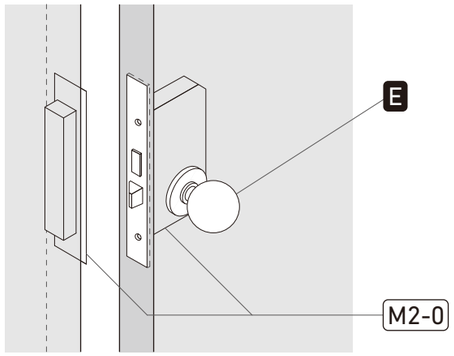

1. ノブ・T 型レバーハンドル
   → P.48〜55 E より選ぶ
2. 美和ロック製空錠ケースセット
   → 下記、M2-0 より選ぶ

美和ロック製空錠ケースセット

M1-0 レバー用錠セット（空錠）

BS: 51mm 扉厚：37 〜 41mm 片開		BS: 64mm 扉厚：37 〜 41mm 片開	
TML01-537A-0	¥7,650	TML01-637A-0	¥7,650

M2-0 ノブ用錠セット（空錠）

BS: 64mm 扉厚：37 〜 41mm 片開		BS: 76mm 扉厚：37 〜 41mm 片開	
TML02-637A-0	¥7,650	TML02-737A-0	¥8,050

その他のケースセットについては、ウェブサイトにてご確認ください。

玄関錠

玄-6

本締錠 (シリンダー用) | 美和ケース
補助錠またはドアハンドル・固定ノブとの組み合わせ

M3-1 ～ M3-4 ＋ [H or 玄-2 or 玄-3]

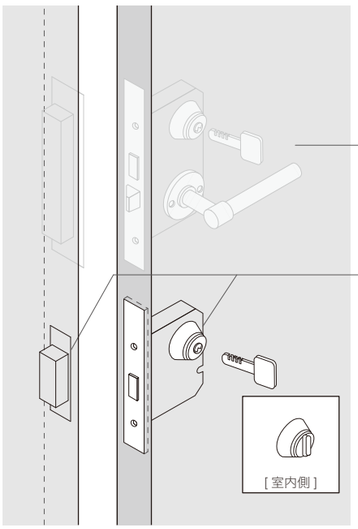

上記は、M3-1 の玄関錠セット
（シリンダー / サムターン）の場合のイメージです。

1. 美和ロック製本締錠ケースセット
→ 下記、M3-1 ～ M3-4 より用途に合わせて選ぶ

M3-1
玄関錠セット
（シリンダー / サムターン）

M3-3
片面サムターン錠セット

M3-2
片面シリンダー錠セット

M3-4
両面シリンダー錠セット

[組み合わせ例]

玄-2
→ P.64 参照
玄-2との組み合わせ

玄-3
→ P.66 参照
玄-3 との組み合わせ

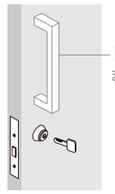
ドアハンドル
または固定ノブ
→ P.82～97
H より選ぶ
ドアハンドル or 固定ノブとの組み合わせ

美和ロック製本締錠ケースセット

※美和ケースは、美和ロック製のシリンダーやサムターンがセットになっています。

M3-1 本締錠セット（玄関錠）
BS: 51mm TML05-537
BS: 64mm TML05-637
扉厚 : 37 ～ 41mm

M3-2 本締錠セット（片面シリンダー錠）
BS: 51mm TML05-537
BS: 64mm TML05-637
扉厚 : 37 ～ 41mm

M3-3 本締錠セット（片面サムターン錠）
BS: 51mm TML05-537
BS: 64mm TML05-637
扉厚 : 37 ～ 41mm

M3-4 本締錠セット（両面シリンダー錠）
BS: 51mm TML05-537
BS: 64mm TML05-637
扉厚 : 37 ～ 41mm

カラー	シリンダー	M3-1	M3-2	M3-3	M3-4
シルバー塗装	U9	TML05-_37-U1-SV ¥14,400	TML05-_37-U2-SV ¥9,600	TML05-_37-3-SV ¥8,000	TML05-_37-U4-SV ¥15,900
	PR	P1 ¥18,500	P2 ¥13,700		P4 ¥24,100
	JN	J1 ¥20,800	J2 ¥16,000		J4 ¥28,700
ホワイト塗装	U9	TML05-_37-U1-WH ¥14,400	TML05-_37-U2-WH ¥9,600	TML05-_37-3-WH ¥8,000	TML05-_37-U4-WH ¥15,900
	PR	P1 ¥18,500	P2 ¥13,700		P4 ¥24,100
	JN	J1 ¥20,800	J2 ¥16,000		J4 ¥28,700
ブラック塗装	U9	TML05-_37-U1-BK ¥14,400	TML05-_37-U2-BK ¥9,600	TML05-_37-3-BK ¥8,000	TML05-_37-U4-BK ¥15,900
	PR	P1 ¥18,500	P2 ¥13,700		P4 ¥24,100
	JN	J1 ¥20,800	J2 ¥16,000		J4 ¥28,700
ステンレスヘアライン	U9	TML05-_37-U1-ST ¥9,800	TML05-_37-U2-ST ¥6,900	TML05-_37-3-ST ¥6,100	TML05-_37-U4-ST ¥9,800
	PR	P1 ¥12,900	P2 ¥10,000		P4 ¥15,400
	JN	J1 ¥14,600	J2 ¥11,700		J4 ¥18,900
ステンレスポリッシュ	U9	TML05-_37-U1-SB ¥11,100	TML05-_37-U2-SB ¥7,500	TML05-_37-3-SB ¥6,800	TML05-_37-U4-SB ¥11,100
	PR	P1 ¥14,200	P2 ¥10,600		P4 ¥16,700
	JN	J1 ¥16,000	J2 ¥12,400		J4 ¥20,200
黄銅ヘアライン	U9	TML05-_37-U1-BS ¥10,900	TML05-_37-U2-BS ¥7,400	TML05-_37-3-BS ¥6,700	TML05-_37-U4-BS ¥10,900
	PR	P1 ¥14,000	P2 ¥10,500		P4 ¥16,500
	JN	J1 ¥15,700	J2 ¥12,200		J4 ¥20,000
黄銅ポリッシュ	U9	TML05-_37-U1-YB ¥12,200	TML05-_37-U2-YB ¥8,100	TML05-_37-3-YB ¥7,300	TML05-_37-U4-YB ¥12,200
	PR	P1 ¥15,200	P2 ¥11,100		P4 ¥17,700
	JN	J1 ¥17,000	J2 ¥12,900		J4 ¥21,200
ブロンズ	U9	TML05-_37-U1-CB ¥10,900	TML05-_37-U2-CB ¥7,400	TML05-_37-3-CB ¥6,700	TML05-_37-U4-CB ¥10,900
	PR	P1 ¥14,000	P2 ¥10,500		P4 ¥16,500
	JN	J1 ¥15,700	J2 ¥12,200		J4 ¥20,000

BS76 もご用意があります。その他のケースセットについては、ウェブサイトにてご確認ください。

レバーハンドル＆ノブ＆固定ハンドル用必要パーツ
本締錠｜美和ケース

間仕切錠

間-6

本締錠 (間仕切用) | 美和ケース
ドアハンドル・固定ノブとの組み合わせ

[M3-6 or M3-8] ＋ H

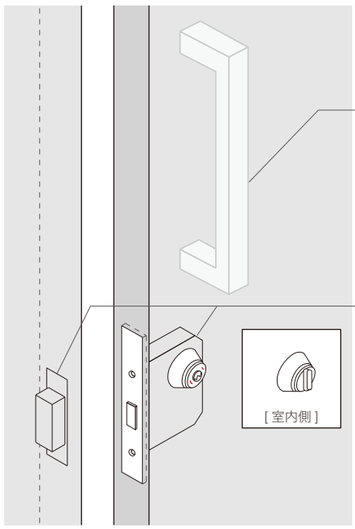

上記は、M3-8 の表示錠セット
（サムターン / 表示付非常開装置）の場合のイメージです。

1. 美和ロック製本締錠ケースセット
→ 下記、M3-6 または M3-8 より用途に合わせて選ぶ

M3-6
間仕切錠セット（サムターン / 非常開装置）

M3-8
表示錠セット（サムターン / 表示付非常開装置）

[組み合わせ例]

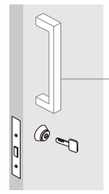
ドアハンドル
→ P.82～90 H より選ぶ
ドアハンドルとの組み合わせ

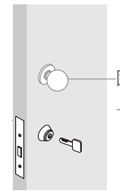
固定ノブ
→ P.91～97 H より選ぶ
固定ノブとの組み合わせ

美和ロック製本締錠ケースセット

※表示なし
M3-6 本締錠セット（間仕切錠）
BS: 51mm TML05-537
BS: 64mm TML05-637
扉厚 : 37 ～ 41mm

M3-8 本締錠セット（表示錠）
BS: 51mm TML05-537
BS: 64mm TML05-637
扉厚 : 37 ～ 41mm

カラー	M3-6	M3-8
シルバー塗装	TML05-_37-6-SV ¥13,200	TML05-_37-8-SV ¥13,200
ホワイト塗装	TML05-_37-6-WH ¥13,200	TML05-_37-8-WH ¥13,200
ブラック塗装	TML05-_37-6-BK ¥13,200	TML05-_37-8-BK ¥13,200
ステンレスヘアライン	TML05-_37-6-ST ¥7,900	TML05-_37-8-ST ¥7,900
ステンレスポリッシュ	TML05-_37-6-SB ¥9,200	TML05-_37-8-SB ¥9,200
黄銅ヘアライン	TML05-_37-6-BS ¥9,000	TML05-_37-8-BS ¥9,000
黄銅ポリッシュ	TML05-_37-6-YB ¥10,200	TML05-_37-8-YB ¥10,200
ブロンズ	TML05-_37-6-CB ¥9,000	TML05-_37-8-CB ¥9,000

[シリンダー＆サムターン＆表示器のデザインとカラーバリエーション]

美和ロック製ケースのシリンダー、サムターン、表示器は、カラーによってデザインが異なります。

シルバー塗装・ホワイト塗装・ブラック塗装

シリンダー　サムターン　表示付非常開装置　非常開装置

ステンレスヘアライン・ステンレスポリッシュ・黄銅ヘアライン・黄銅ポリッシュ・ブロンズ

シリンダー　サムターン　表示付非常開装置　非常開装置

カラーについては P.65 または P.74～75 をご参照ください。

[シリンダーの種類]

美和ロック製ケースセットのシリンダーは 3 種類ご用意しております。
いずれのシリンダーも各種キーシステムが可能です。目的、用途に応じてお選びください。

JN
リバーシブルピンシリンダー

PR
ロータリーシリンダー
リバーシブルキー

U9
ロータリーシリンダー

カラーについては P.65 を参照ください。

玄-7

引戸鎌錠 (シリンダー用) ｜ 美和ケース
引手・ドアハンドルとの組み合わせ

[M4-1 ～ M4-4] + [I H]

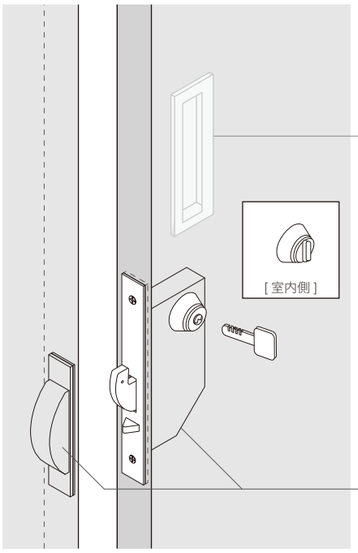

上記は、M4-1 の玄関錠セット
（シリンダー / サムターン）の場合のイメージです。

1. 美和ロック製引戸鎌錠ケースセット

→ 下記、M4-1 ～ M4-4 より用途に合わせて選ぶ

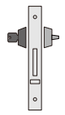

M4-1
玄関錠セット
（シリンダー / サムターン）

M4-3
片面サムターン錠セット

M4-2
片面シリンダー錠セット

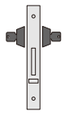

M4-4
両面シリンダー錠セット

[組み合わせ例]

引手
→ P.98～99 I より選ぶ

引手との組み合わせ

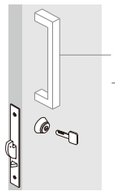

ドアハンドル
→ P.82～89 H より選ぶ

ドアハンドルとの組み合わせ

美和ロック製引戸鎌錠ケースセット

※美和ケースは、美和ロック製のシリンダーやサムターンがセットになっています。

カラー	シリンダー	M4-1 引戸鎌錠セット（玄関錠） BS: 51mm 扉厚 : 37 ～ 41mm	M4-2 引戸鎌錠セット（片面シリンダー錠） BS: 51mm 扉厚 : 37 ～ 41mm	M4-3 引戸鎌錠セット（片面サムターン錠） BS: 51mm 扉厚 : 37 ～ 41mm	M4-4 引戸鎌錠セット（両面シリンダー錠） BS: 51mm 扉厚 : 37 ～ 41mm
シルバー塗装	U9	TML07-537-U1-SV ¥17,050	TML07-537-U2-SV ¥12,250	TML07-537-3-SV ¥10,650	TML07-537-U4-SV ¥18,550
	PR	P1 ¥21,150	P2 ¥16,350		P4 ¥26,750
	JN	J1 ¥23,450	J2 ¥18,650		J4 ¥31,350
ホワイト塗装	U9	TML07-537-U1-WH ¥17,050	TML07-537-U2-WH ¥12,250	TML07-537-3-WH ¥10,650	TML07-537-U4-WH ¥18,550
	PR	P1 ¥21,150	P2 ¥16,350		P4 ¥26,750
	JN	J1 ¥23,450	J2 ¥18,650		J4 ¥31,350
ブラック塗装	U9	TML07-537-U1-BK ¥17,050	TML07-537-U2-BK ¥12,250	TML07-537-3-BK ¥10,650	TML07-537-U4-BK ¥18,550
	PR	P1 ¥21,150	P2 ¥16,350		P4 ¥26,750
	JN	J1 ¥23,450	J2 ¥18,650		J4 ¥31,350
ステンレスヘアライン	U9	TML07-537-U1-ST ¥12,450	TML07-537-U2-ST ¥9,550	TML07-537-3-ST ¥8,750	TML07-537-U4-ST ¥12,450
	PR	P1 ¥15,550	P2 ¥12,650		P4 ¥18,050
	JN	J1 ¥17,250	J2 ¥14,350		J4 ¥21,550
ステンレスポリッシュ	U9	TML07-537-U1-SB ¥13,750	TML07-537-U2-SB ¥10,150	TML07-537-3-SB ¥9,450	TML07-537-U4-SB ¥13,750
	PR	P1 ¥16,850	P2 ¥13,250		P4 ¥19,350
	JN	J1 ¥18,650	J2 ¥15,050		J4 ¥22,850
黄銅ヘアライン	U9	TML07-537-U1-BS ¥13,600	TML07-537-U2-BS ¥10,100	TML07-537-3-BS ¥9,350	TML07-537-U4-BS ¥13,650
	PR	P1 ¥16,700	P2 ¥13,200		P4 ¥19,250
	JN	J1 ¥18,450	J2 ¥14,950		J4 ¥22,750
黄銅ポリッシュ	U9	TML07-537-U1-YB ¥14,850	TML07-537-U2-YB ¥10,750	TML07-537-3-YB ¥9,950	TML07-537-U4-YB ¥14,850
	PR	P1 ¥17,850	P2 ¥13,750		P4 ¥20,350
	JN	J1 ¥19,650	J2 ¥15,550		J4 ¥23,850
ブロンズ	U9	TML07-537-U1-CB ¥13,600	TML07-537-U2-CB ¥10,100	TML07-537-3-CB ¥9,350	TML07-537-U4-CB ¥13,650
	PR	P1 ¥16,700	P2 ¥13,200		P4 ¥19,250
	JN	J1 ¥18,450	J2 ¥14,950		J4 ¥22,750

その他のケースセットについては、ウェブサイトにてご確認ください。

間-7

引戸鎌錠 (間仕切用) ｜ 美和ケース
引手・ドアハンドルとの組み合わせ

[M4-6 M4-8] + [I H]

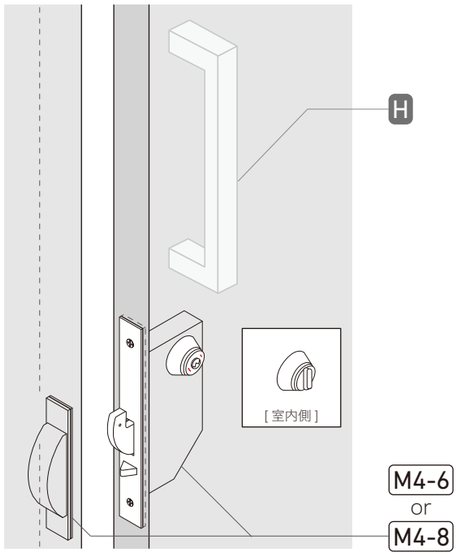

上記は、M4-8 の表示錠セット
（サムターン / 表示付非常開装置）の場合のイメージです。

1. 美和ロック製引戸鎌錠ケースセット

→ 下記、M4-6 または M4-8 より用途に合わせて選ぶ

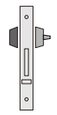

M4-6
間仕切錠セット
（サムターン / 非常開装置）

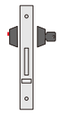

M4-8
表示錠セット
（サムターン / 表示付非常開装置）

[組み合わせ例]

引手
→ P.98～99 I より選ぶ

引手との組み合わせ

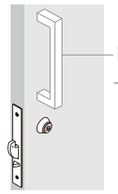

ドアハンドル
→ P.82～89 H より選ぶ

ドアハンドルとの組み合わせ

美和ロック製引戸鎌錠ケースセット

カラー	M4-6 引戸鎌錠セット（間仕切錠） BS: 51mm 扉厚 : 37 ～ 41mm	M4-8 引戸鎌錠セット（表示錠） BS: 51mm 扉厚 : 37 ～ 41mm
シルバー塗装	TML07-537-6-SV ¥15,850	TML07-537-8-SV ¥15,850
ホワイト塗装	TML07-537-6-WH ¥15,850	TML07-537-8-WH ¥15,850
ブラック塗装	TML07-537-6-BK ¥15,850	TML07-537-8-BK ¥15,850
ステンレスヘアライン	TML07-537-6-ST ¥10,550	TML07-537-8-ST ¥10,550
ステンレスポリッシュ	TML07-537-6-SB ¥11,850	TML07-537-8-SB ¥11,850
黄銅ヘアライン	TML07-537-6-BS ¥11,700	TML07-537-8-BS ¥11,700
黄銅ポリッシュ	TML07-537-6-YB ¥12,850	TML07-537-8-YB ¥12,850
ブロンズ	TML07-537-6-CB ¥11,700	TML07-537-8-CB ¥11,700

※表示なし

[シリンダー＆サムターン＆表示器のデザインとカラーバリエーション]

美和ロック製ケースのシリンダー、サムターン、表示器は、カラーによってデザインが異なります。

シルバー塗装・ホワイト塗装・ブラック塗装

シリンダー　サムターン　表示付非常開装置　非常開装置

ステンレスヘアライン・ステンレスポリッシュ・黄銅ヘアライン・黄銅ポリッシュ・ブロンズ

シリンダー　サムターン　表示付非常開装置　非常開装置

カラーについては P.65 または P.74～75 をご参照ください。

[シリンダーの種類]

美和ロック製ケースセットのシリンダーは 3 種類ご用意しております。
いずれのシリンダーも各種キーシステムが可能です。目的、用途に応じてお選びください。

JN
リバーシブルピンシリンダー

PR
ロータリーシリンダー
リバーシブルキー

U9
ロータリーシリンダー

カラーについては P.65 を参照ください。

TWO

FORMANI

PB423
ドアハンドル
L502
ステンレス / サテン
【 面付 】
FOR31-TW02C-SS
¥33,000
【 両面 】
FOR31-TW02W-SS
¥65,900

PB422
ドアハンドル
L502
ステンレス・ウッド/サテン・オークナチュラル
【 面付 】
FOR31-TW01C-OW
¥42,400
【 両面 】
FOR31-TW01W-OW
¥84,800

PB422
ドアハンドル
L502
ステンレス・ウッド / サテン・オークブラック
【 面付 】
FOR31-TW01C-OWB
¥42,400
【 両面 】
FOR31-TW01W-OWB
¥84,800

ONE

FORMANI

PB400
ドアハンドル
L400
ステンレス / サテン
【 面付 】
FOR31-ON01C-SS
¥27,600
【 両面 】
FOR31-ON01W-SS
¥55,200

PB400
ドアハンドル
L400
ステンレス / ブラック
【 面付 】
FOR31-ON01C-BK
¥27,600
【 両面 】
FOR31-ON01W-BK
¥55,200

PB400
ドアハンドル
L400
ステンレス / ホワイト
【 面付 】
FOR31-ON01C-WH
¥27,600
【 両面 】
FOR31-ON01W-WH
¥55,200

ドアハンドルは、本締錠などと組み合わせることでロックが必要な場所で使用可能です。その際の必要なアイテム・パーツは、本カタログの P.56〜59 をご参照の上お選びください。

SQUARE

FORMANI

SS

LSQ1035
ドアハンドル
【 面付 】
L740 FOR31-SQ01CL-SS
ステンレス / サテン ¥26,200
L530 FOR31-SQ01CM-SS
ステンレス / サテン ¥21,800
L325 FOR31-SQ01CS-___
SS ステンレス / サテン ¥17,400
PS ステンレス / ポリッシュ ¥17,400
BK ステンレス / ブラック ¥19,200
【 両面 】
L740 FOR31-SQ01WL-SS
ステンレス / サテン ¥52,400
L530 FOR31-SQ01WM-SS
ステンレス / サテン ¥43,600
L325 FOR31-SQ01WS-___
SS ステンレス / サテン ¥34,900
PS ステンレス / ポリッシュ ¥34,900
BK ステンレス / ブラック ¥38,400

LSQ1055
ドアハンドル
ステンレス / サテン
【 片面 】
L612 FOR31-SQ03BL-SS
¥24,200
L462 FOR31-SQ03BM-SS
¥21,600
L312 FOR31-SQ03BS-SS
¥18,900
【 両面 】
L612 FOR31-SQ03WL-SS
¥48,500
L462 FOR31-SQ03WM-SS
¥43,100
L312 FOR31-SQ03WS-SS
¥37,700

LSQ1045
ドアハンドル
ステンレス / サテン
【 面付 】
L625 FOR31-SQ02CL-SS
¥23,300
L475 FOR31-SQ02CM-SS
¥20,400
L325 FOR31-SQ02CS-SS
¥17,400
【 両面 】
L625 FOR31-SQ02WL-SS
¥46,500
L475 FOR31-SQ02WM-SS
¥40,700
L325 FOR31-SQ02WS-SS
¥34,900

LSQ1075
ドアハンドル
ステンレス / サテン
【 片面 】
L1000 FOR31-SQ05BL-SS
¥80,300
L600 FOR31-SQ05BS-SS
¥52,500
【 両面 】
L1000 FOR31-SQ05WL-SS
¥160,500
L600 FOR31-SQ05WS-SS
¥105,100

SS

LSQ1065
ドアハンドル
【 面付 】
L700 FOR31-SQ04CL-___
¥24,200
L500 FOR31-SQ04CM-___
¥21,600
L300 FOR31-SQ04CS-___
¥18,900
【 両面 】
L700 FOR31-SQ04WL-___
¥48,500
L500 FOR31-SQ04WM-___
¥43,100
L300 FOR31-SQ04WS-___
¥37,700
SS ステンレス / サテン
PS ステンレス / ポリッシュ

V360
ドアハンドル
L360
ステンレス / サテン
【 面付 】
FOR31-VL01C-SS
¥24,200
【 両面 】
FOR31-VL01W-SS
¥48,500

SQUARE by Jan des Bouvrie

FORMANI

JB320
ドアハンドル
L340
ステンレス / サテン
【面付】
FOR31-JB320C-SS
¥20,900
【両面】
FOR31-JB320W-SS
¥41,800

JB320
ドアハンドル
L340
ステンレス / ポリッシュ
【面付】
FOR31-JB320C-PS
¥23,000
【両面】
FOR31-JB320W-PS
¥46,000

JB320
ドアハンドル
L340
ステンレス / ブラック
【面付】
FOR31-JB320C-BK
¥23,600
【両面】
FOR31-JB320W-BK
¥47,300

NOUR

FORMANI

EV365
ドアハンドル
L365
ステンレス / ポリッシュ
【面付】
FOR31-N001C-PS
¥32,900
【両面】
FOR31-N001W-PS
¥65,900

EV365
ドアハンドル
L365
ステンレス / ブラック
【面付】
FOR31-N001C-BK
¥32,900
【両面】
FOR31-N001W-BK
¥65,900

EV365
ドアハンドル
L365
ステンレス / サテンゴールド
【面付】
FOR31-N001C-SG
¥45,100
【両面】
FOR31-N001W-SG
¥90,300

ドアハンドルは、本締錠などと組み合わせることでロックが必要な場所で使用可能です。その際の必要なアイテム・パーツは、本カタログの P.56〜59 をご参照の上お選びください。

TENSE

FORMANI

BB500
ドアハンドル
L589
ステンレス / サテン
【片面】
FOR31-TE500B-SS
¥34,900
【両面】
FOR31-TE500W-SS
¥69,700

BB500
ドアハンドル
L589
ステンレス / ブラック
【片面】
FOR31-TE500B-BK
¥39,500
【両面】
FOR31-TE500W-BK
¥79,000

FERROVIA

FORMANI

SS

FV360
ドアハンドル
L360
【片面】
FOR31-FE01CB-___
¥23,300
【両面】
FOR31-FE01W-___
¥46,600
SS ステンレス / サテン
PS ステンレス / ポリッシュ

BASIC
FORMANI

LBT
ドアハンドル
ステンレス / サテン

【 面付 】
L1200/φ32 FOR31-BS02CXL3-SS ¥29,100
L810/φ32 FOR31-BS02CLL3-SS ¥24,900
L700/φ32 FOR31-BS02CL3-SS ¥22,100
φ25 FOR31-BS02CL2-SS ¥22,200
φ19 FOR31-BS02CL1-SS ¥14,200
L500/φ32 FOR31-BS02CM3-SS ¥20,100
φ25 FOR31-BS02CM2-SS ¥18,400
φ19 FOR31-BS02CM1-SS ¥12,600
L300/φ19 FOR31-BS02CS1-SS ¥11,700

【 両面 】
L1200/φ32 FOR31-BS02WXL3-SS ¥52,300
L810/φ32 FOR31-BS02WLL3-SS ¥46,700
L700/φ32 FOR31-BS02WL3-SS ¥39,400
φ25 FOR31-BS02WL2-SS ¥40,100
φ19 FOR31-BS02WL1-SS ¥25,700
L500/φ32 FOR31-BS02WM3-SS ¥37,200
φ25 FOR31-BS02WM2-SS ¥33,800
φ19 FOR31-BS02WM1-SS ¥22,900
L300/φ19 FOR31-BS02WS1-SS ¥21,000

LBU
ドアハンドル
ステンレス / サテン

【 面付 】
cc600/φ32 FOR31-BS04CLL3-SS ¥19,900
cc400/φ32 FOR31-BS04CL3-SS ¥17,600
φ25 FOR31-BS04CL2-SS ¥15,400
cc300/φ32 FOR31-BS04CM3-SS ¥15,600
φ25 FOR31-BS04CM2-SS ¥12,300
φ19 FOR31-BS04CM1-SS ¥10,300
cc200/φ19 FOR31-BS04CS1-SS ¥9,800

【 両面 】
cc600/φ32 FOR31-BS04WLL3-SS ¥36,100
cc400/φ32 FOR31-BS04WL3-SS ¥32,200
φ25 FOR31-BS04WL2-SS ¥27,400
cc300/φ32 FOR31-BS04WM3-SS ¥28,200
φ25 FOR31-BS04WM2-SS ¥21,500
φ19 FOR31-BS04WM1-SS ¥18,200
cc200/φ19 FOR31-BS04WS1-SS ¥16,200

LBT-T
ドアハンドル
ステンレス / サテン

【 面付 】
L1200/φ32 FOR31-BS03CXL3-SS ¥33,300
L810/φ32 FOR31-BS03CLL3-SS ¥31,000
L700/φ32 FOR31-BS03CL3-SS ¥28,500
φ25 FOR31-BS03CL2-SS ¥22,700
φ19 FOR31-BS03CL1-SS ¥20,100
L500/φ32 FOR31-BS03CM3-SS ¥23,800
φ25 FOR31-BS03CM2-SS ¥19,900
φ19 FOR31-BS03CM1-SS ¥17,000
L300/φ19 FOR31-BS03CS1-SS ¥14,800

【 両面 】
L1200/φ32 FOR31-BS03WXL3-SS ¥61,800
L810/φ32 FOR31-BS03WLL3-SS ¥57,600
L700/φ32 FOR31-BS03WL3-SS ¥52,900
φ25 FOR31-BS03WL2-SS ¥41,200
φ19 FOR31-BS03WL1-SS ¥36,400
L500/φ32 FOR31-BS03WM3-SS ¥43,400
φ25 FOR31-BS03WM2-SS ¥35,200
φ19 FOR31-BS03WM1-SS ¥30,500
L300/φ19 FOR31-BS03WS1-SS ¥25,700

LBU-90
ドアハンドル
ステンレス / サテン

【 面付 】
cc300/φ32 FOR31-BS05C3-SS ¥21,500
φ25 FOR31-BS05C2-SS ¥19,000
φ19 FOR31-BS05C1-SS ¥17,300

【 両面 】
cc300/φ32 FOR31-BS05W3-SS ¥40,300
φ25 FOR31-BS05W2-SS ¥35,000
φ19 FOR31-BS05W1-SS ¥31,600

TIMELESS 1910
FORMANI

SN

MG1910L
ドアハンドル
L334

【 面付 】
FOR31-TL10-___
¥19,400

- SN 真鍮 / サテンニッケル
- BN 真鍮 / ブライトニッケル
- BU 真鍮 / ブラス

SN

MG1910T
ドアハンドル
L350

【 面付 】
FOR31-TLT10-___
¥19,400

- SN 真鍮 / サテンニッケル
- BN 真鍮 / ブライトニッケル
- BU 真鍮 / ブラス

TIMELESS 1929
FORMANI

SN

MG1929
ドアハンドル
L253

【 面付 】
FOR31-TL29-___
¥25,500

- SN 真鍮 / サテンニッケル
- BN 真鍮 / ブライトニッケル
- BU 真鍮 / ブラス

ドアハンドルは、本締錠などと組み合わせることでロックが必要な場所で使用可能です。その際の必要なアイテム・パーツは、本カタログの P.56～59 をご参照の上お選びください。

TIMELESS 1923
FORMANI

SN SNE

MG1923
ドアハンドル

【 面付 】
L328 FOR31-TL23L-___
¥29,600
L154 FOR31-TL23-___
¥21,300

- SN 真鍮 / サテンニッケル
- BN 真鍮 / ブライトニッケル
- BU 真鍮 / ブラス
- SNE 真鍮・ウッド / サテンニッケル・エボニー
- BNE 真鍮・ウッド / ブライトニッケル・エボニー
- BUE 真鍮・ウッド / ブラス・エボニー

TIMELESS 1930
FORMANI

SNE BUE

MG1930
ドアハンドル

【 面付 】
L345 FOR31-TL30L-___
¥39,400
L170 FOR31-TL30-___
¥22,200

- SN 真鍮 / サテンニッケル
- BN 真鍮 / ブライトニッケル
- BU 真鍮 / ブラス
- SNE 真鍮・ウッド / サテンニッケル・エボニー
- BNE 真鍮・ウッド / ブライトニッケル・エボニー
- BUE 真鍮・ウッド / ブラス・エボニー

TIMELESS 1932
FORMANI

SNE BUE BNE

MG1932
ドアハンドル

【 面付 】
L304 FOR31-TL32L-___
¥36,700
L244 FOR31-TL32M-___
¥23,700
L150 FOR31-TL32-___
¥16,600

- SNE 真鍮・ウッド / サテンニッケル・エボニー
- BNE 真鍮・ウッド / ブライトニッケル・エボニー
- BUE 真鍮・ウッド / ブラス・エボニー

TIMELESS 1938
FORMANI

SN

MG1938
ドアハンドル
L251

【 面付 】
FOR31-TL38-___
¥25,500

- SN 真鍮 / サテンニッケル
- BN 真鍮 / ブライトニッケル
- BU 真鍮 / ブラス

TIMELESS 1934
FORMANI

BNE

MG1934C
ドアハンドル
L169

【 面付 】
FOR31-TL34-___
¥16,600

- SNE 真鍮・ウッド / サテンニッケル・エボニー
- BNE 真鍮・ウッド / ブライトニッケル・エボニー
- BUE 真鍮・ウッド / ブラス・エボニー

66 6548 FSB

ドアハンドル
L800
ステンレス / サテン

【 面付 】
FSB31-6548C-ST
¥85,100

【 両面 】
FSB31-6548W-ST-40
¥159,100

66 6602 FSB

ドアハンドル

【 面付 】

L830 **FSB31-6602LC-___**

AN	アルミ / ナチュラル	¥49,100
ST	ステンレス / サテン	¥57,100
PW	真鍮 / ポリッシュワックス	¥77,900
LW	ブロンズ / ライトワックス	¥74,200

L630 **FSB31-6602MC-___**

AN	アルミ / ナチュラル	¥41,800
ST	ステンレス / サテン	¥50,900
PW	真鍮 / ポリッシュワックス	¥68,300
LW	ブロンズ / ライトワックス	¥65,800

【 両面 】

L830 **FSB31-6602LW-___-40**

AN	アルミ / ナチュラル	¥83,700
ST	ステンレス / サテン	¥103,100
PW	真鍮 / ポリッシュワックス	¥144,600
LW	ブロンズ / ライトワックス	¥137,100

L630 **FSB31-6602MW-___-40**

AN	アルミ / ナチュラル	¥72,900
ST	ステンレス / サテン	¥90,600
PW	真鍮 / ポリッシュワックス	¥125,400
LW	ブロンズ / ライトワックス	¥120,500

66 6681 FSB

ドアハンドル
L400

【 面付 】
FSB31-6681C-___

ST	ステンレス / サテン	¥54,300
LW	ブロンズ / ライトワックス	¥70,200

【 両面 】
FSB31-6681W-___-40

ST	ステンレス / サテン	¥97,400
LW	ブロンズ / ライトワックス	¥129,300

61 6190 FSB

ドアハンドル
w122×L390
ステンレス / サテン

【 面付 】
FSB31-6190C-ST
¥67,800

【 両面 】
FSB31-6190W-ST-40
¥124,400

ドアハンドルは、本締錠などと組み合わせることでロックが必要な場所で使用可能です。その際の必要なアイテム・パーツは、本カタログの P.56〜59 をご参照の上お選びください。

66 6683 FSB

ドアハンドル
w260×L380

【 面付 】
FSB31-6683C-___

AN	アルミ / ナチュラル	¥50,000
ST	ステンレス / サテン	¥67,600
PW	真鍮 / ポリッシュワックス	¥96,400
LW	ブロンズ / ライトワックス	¥87,900

【 両面 】
FSB31-6683W-___-40

AN	アルミ / ナチュラル	¥89,300
ST	ステンレス / サテン	¥124,000
PW	真鍮 / ポリッシュワックス	¥181,600
LW	ブロンズ / ライトワックス	¥164,600

RANDI-LINE RANDI

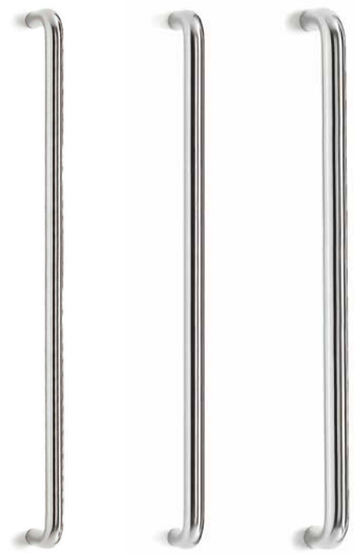

ドアハンドル
ステンレス / サテン

【 面付 】

φ19/L669	RAN31-1514AL-SS	¥29,400
L419	RAN31-1514AM-SS	¥27,000
L319	RAN31-1514AS-SS	¥23,600
φ16/L666	RAN31-1513AL-SS	¥25,600
L416	RAN31-1513AM-SS	¥23,800
L316	RAN31-1513AS-SS	¥22,400
φ14/L664	RAN31-1512AL-SS	¥26,800
L414	RAN31-1512AM-SS	¥22,800
L314	RAN31-1512AS-SS	¥20,600

【 両面 】

φ19/L669	RAN31-1514WL-SS-___	¥58,800
L419	RAN31-1514WM-SS-___	¥54,000
L319	RAN31-1514WS-SS-___	¥47,200
φ16/L666	RAN31-1513WL-SS-___	¥57,200
L416	RAN31-1513WM-SS-___	¥46,200
L316	RAN31-1513WS-SS-___	¥43,600
φ14/L664	RAN31-1512WL-SS-___	¥53,600
L414	RAN31-1512WM-SS-___	¥45,600
L314	RAN31-1512WS-SS-___	¥41,200

40 扉厚 31-42mm
50 扉厚 43-54mm

CLASSIC-LINE RANDI

ドアハンドル
真鍮 / ブラス

【 片面 】

L820 **RAN31-3511BL-BU**
¥113,400

L640 **RAN31-3511BM-BU**
¥106,200

【 両面 】

L820 **RAN31-3512WL-BU**
¥226,800

L640 **RAN31-3512WM-BU**
¥212,400

ドアハンドル
真鍮 / ブラス

【 片面 】

L820 **RAN31-3521BL-BU**
¥113,400

L640 **RAN31-3521BM-BU**
¥106,200

【 両面 】

L820 **RAN31-3522WL-BU**
¥226,800

L640 **RAN31-3522WM-BU**
¥212,400

61 6268 FSB

ドアハンドル
φ175
ステンレス / サテン

【面付】
FSB31-6268C-ST
¥67,200
【両面】
FSB31-6268W-ST-40
¥119,900

61 6112 FSB

ドアハンドル
w119×h145
アルミ / ナチュラル

【面付】
FSB31-6112C-AN
¥30,000
【両面】
FSB31-6112W-AN-40
¥49,300

61 6108 FSB

AN

ドアハンドル
w180×h160
【面付】
FSB31-6108C-__
- AN アルミ / ナチュラル ¥48,100
- ST ステンレス / サテン ¥58,200

【両面】
FSB31-6108W-__-40
- AN アルミ / ナチュラル ¥85,500
- ST ステンレス / サテン ¥105,200

61 6186 FSB

ドアハンドル
w100×h110
ステンレス / サテン

【面付】
FSB31-6186C-ST
¥50,200
【両面】
FSB31-6186W-ST-40
¥89,100

61 6181 FSB

ドアハンドル
□150
アルミ / ナチュラル

【面付】
FSB31-6181C-AN
¥24,600
【両面】
FSB31-6181W-AN-40
¥35,300

61 6184 FSB

ドアハンドル
□150
アルミ / ナチュラル (パッド：ブラックアルマイト)

【面付】
FSB31-6184C-AN
¥18,000
【両面】
FSB31-6184W-AN-40
¥21,400

61 6254 FSB

ドアハンドル
□150
ステンレス / サテン

【面付】
FSB31-6254C-ST
¥46,500
【両面】
FSB31-6254W-ST-40
¥78,400

ドアハンドル・固定ノブは、本締錠などと組み合わせることでロックが必要な場所で使用可能です。その際の必要なアイテム・パーツは、本カタログの P.56〜59 をご参照の上お選びください。

ONE FORMANI

SS

PBT15V
固定ノブ（面付）
FOR11-ONT01A-__
L100×φ15
- SS ステンレス / サテン
- BK ステンレス / ブラック
- WH ステンレス / ホワイト

¥13,300

SS

PBT20V
固定ノブ（面付）
FOR11-ONT02A-__
L100×φ20
- SS ステンレス / サテン
- BK ステンレス / ブラック
- WH ステンレス / ホワイト

¥16,000

TENSE FORMANI

R

BB200V
固定ノブ（面付）
FOR11-TE200-L-SS 左勝手
FOR11-TE200-R-SS 右勝手
L98
ステンレス / サテン
¥20,200

L

BB200V
固定ノブ（面付）
FOR11-TE200-L-BK 左勝手
FOR11-TE200-R-BK 右勝手
L98
ステンレス / ブラック
¥23,000

TWO FORMANI

PBT23V
固定ノブ（面付）
FOR11-TWT02A-SS
L100
ステンレス / サテン
¥18,300

PBT22V
固定ノブ（面付）
FOR11-TWT01A-OW
L100
ステンレス・ウッド / サテン・オークナチュラル
¥21,500

PBT22V
固定ノブ（面付）
FOR11-TWT01A-OWB
L100
ステンレス・ウッド / サテン・オークブラック
¥21,500

FERROVIA

FORMANI

FVT85V
固定ノブ（面付）
FOR11-FE01V-SS
L85×φ14
ステンレス / サテン
¥9,600

FVT85V
固定ノブ（面付）
FOR11-FE01V-PS
L85×φ14
ステンレス / ポリッシュ
¥9,600

SS

FV22V
固定ノブ（面付）
FOR11-FE22V-__
L110×φ22
● SS ステンレス / サテン ¥19,500
◐ PS ステンレス / ポリッシュ ¥23,200

FVT110V
固定ノブ（面付）
FOR11-FE03V-SS
L110×φ16
ステンレス / サテン
¥13,400

FVT110V
固定ノブ（面付）
FOR11-FE03V-PS
L110×φ16
ステンレス / ポリッシュ
¥13,400

SS

FVT100V
固定ノブ（面付）
FOR11-FE02V-__
L100×φ15
● SS ステンレス / サテン
◐ PS ステンレス / ポリッシュ
¥11,000

FVT125V
固定ノブ（面付）
FOR11-FE04V-SS
L110×φ18
ステンレス / サテン
¥14,700

FVT125V
固定ノブ（面付）
FOR11-FE04V-PS
L110×φ18
ステンレス / ポリッシュ
¥14,700

固定ノブは、本締錠などと組み合わせることでロックが必要な場所で使用することが可能です。その際の必要なアイテム・パーツは、本カタログの P.56〜59 をご参照の上お選びください。

SQUARE

FORMANI

V22V
固定ノブ（面付）
FOR11-VL01V-SS
L110
ステンレス / サテン
¥23,200

NOUR

FORMANI

パターン付

EV102V
固定ノブ（面付）
FOR11-NO02V-PS
L90
ステンレス / ポリッシュ
¥17,100

パターン付

EV102V
固定ノブ（面付）
FOR11-NO02V-BK
L90
ステンレス / ブラック
¥17,100

パターン付

EV102V
固定ノブ（面付）
FOR11-NO02V-SG
L90
ステンレス / サテンゴールド
¥20,100

SQUARE　FORMANI

LSQ125V
固定ノブ（面付）
FOR11-SQ125V-__
□125
● SS ステンレス / サテン
◐ PS ステンレス / ポリッシュ
¥49,700
SS

LSQ60V
固定ノブ（面付）
FOR11-SQ60V-__
□60
● SS ステンレス / サテン
◐ PS ステンレス / ポリッシュ
¥20,900
SS

LSQ61V
固定ノブ（面付）
FOR11-SQ61V-__
□60
● SS ステンレス / サテン
◐ PS ステンレス / ポリッシュ
¥20,900
SS

LSQ51V
固定ノブ（面付）
FOR11-SQ51V-__
□50
● SS ステンレス / サテン
◐ PS ステンレス / ポリッシュ
¥20,200
SS

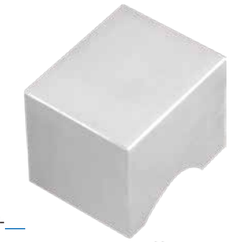

LSQ69V
固定ノブ（面付）
FOR11-SQ69V-__
□58
● SS ステンレス / サテン
◐ PS ステンレス / ポリッシュ
¥31,000
SS

LSQ75V
固定ノブ（面付）
FOR11-SQ75V-__
W75×h50
● SS ステンレス / サテン
◐ PS ステンレス / ポリッシュ
¥28,300
SS

LSQ92V
固定ノブ（面付）
FOR11-SQ92V-__
W85×h60
● SS ステンレス / サテン
◐ PS ステンレス / ポリッシュ
¥37,400
SS

SQUARE by Jan des Bouvrie　FORMANI

JB200V
固定ノブ（面付）
FOR11-JB200V-SS
□50
ステンレス / サテン
¥28,200

JB200V
固定ノブ（面付）
FOR11-JB200V-PS
□50
ステンレス / ポリッシュ
¥28,200

JB200V
固定ノブ（面付）
FOR11-JB200V-BK
□50
ステンレス / ブラック
¥28,200

固定ノブは、本締錠などと組み合わせることでロックが必要な場所で使用可能です。その際の必要なアイテム・パーツは、本カタログの P.56〜59 をご参照の上お選びください。

FERROVIA　FORMANI

PB220
固定ノブ（片面）
FOR11-FE220-__
φ220
● SS ステンレス / サテン　¥207,400
◐ PS ステンレス / ポリッシュ　¥207,400

BASIC　FORMANI

LB501V
固定ノブ（面付）
FOR11-BS501V-SS
φ50
ステンレス / サテン
¥10,500

LB55V
固定ノブ（面付）
FOR11-BS55V-__
φ55
● SS ステンレス / サテン
◐ PS ステンレス / ポリッシュ
¥20,900
SS

LB60V
固定ノブ（面付）
FOR11-BS60V-__
φ60
● SS ステンレス / サテン
◐ PS ステンレス / ポリッシュ
¥21,300
SS

LB701V
固定ノブ（面付）
FOR11-BS701V-__
φ70
● SS ステンレス / サテン
◐ PS ステンレス / ポリッシュ
¥17,400
SS

LB702V
固定ノブ（面付）
FOR11-BS702V-__
φ70
● SS ステンレス / サテン
◐ PS ステンレス / ポリッシュ
¥17,400
SS

TIMELESS　FORMANI

BN

MRK50
固定ノブ（面付）
FOR11-TL12A-___
φ50
- SN 真鍮 / サテンニッケル
- BN 真鍮 / ブライトニッケル
- BU 真鍮 / ブラス

¥13,200

CD55V
固定ノブ（面付）
FOR11-TL55V-KSN
φ70
真鍮 /PVD サテンニッケル
¥17,900

KSN

F507V
固定ノブ
φ62
【面付】
FOR11-TL507V-___
- KSN 真鍮 / PVD サテンニッケル ¥20,600
- KBN 真鍮 / PVD ブライトニッケル ¥20,600
- KBU 真鍮 / PVD ブラス ¥12,300

【両面】
FOR11-TL507V2-____
- KSN 真鍮 / PVD サテンニッケル ¥41,300
- KBN 真鍮 / PVD ブライトニッケル ¥41,300
- KBU 真鍮 / PVD ブラス ¥24,600

KBU

F788A
固定ノブ
φ70
【面付】
FOR11-TL788VL-____
- KSN 真鍮 / PVD サテンニッケル ¥20,900
- KBU 真鍮 / PVD ブラス ¥13,400

【両面】
FOR11-TL788V2L-____
- KSN 真鍮 / PVD サテンニッケル ¥41,900
- KBU 真鍮 / PVD ブラス ¥26,900

KSN

F788B
固定ノブ
φ60
【面付】
FOR11-TL788VM-____
- KSN 真鍮 / PVD サテンニッケル ¥22,500
- KBU 真鍮 / PVD ブラス ¥12,600

【両面】
FOR11-TL788V2M-____
- KSN 真鍮 / PVD サテンニッケル ¥45,000
- KBU 真鍮 / PVD ブラス ¥25,300

KSN

F788C
固定ノブ
φ50
【面付】
FOR11-TL788VS-____
- KSN 真鍮 / PVD サテンニッケル ¥20,600
- KBU 真鍮 / PVD ブラス ¥8,900

【両面】
FOR11-TL788V2S-____
- KSN 真鍮 / PVD サテンニッケル ¥41,300
- KBU 真鍮 / PVD ブラス ¥17,900

23 0802　FSB

PW

LW

ST

固定ノブ（面付）
FSB11-0802A-___
φ50
- AN アルミ / ナチュラル ¥8,000
- AS アルミ / シャンパンシルバー ¥8,000
- GB アルミ / ゴールドブラスト ¥11,200
- LB アルミ / ライトブロンズ ¥11,200
- MB アルミ / ミディアムブロンズ ¥11,200
- DB アルミ / ダークブロンズ ¥11,200
- BB アルミ / ブラックブラスト ¥11,200
- BK アルミ / ブラック ¥9,500
- ST ステンレス / サテン ¥18,300
- SP ステンレス / ポリッシュ ¥23,800
- PW 真鍮 / ポリッシュワックス ¥22,400
- LW ブロンズ / ライトワックス ¥23,800

23 0803　FSB

ST

固定ノブ（面付）
FSB11-0803A-___
φ60
- ST ステンレス / サテン ¥20,300
- SP ステンレス / ポリッシュ ¥26,400

23 0844　FSB

AN

固定ノブ（面付）
FSB11-0844A-___
φ52
- AN アルミ / ナチュラル ¥9,000
- AS アルミ / シャンパンシルバー ¥9,000
- GB アルミ / ゴールドブラスト ¥12,600
- LB アルミ / ライトブロンズ ¥12,600
- MB アルミ / ミディアムブロンズ ¥12,600
- DB アルミ / ダークブロンズ ¥12,600
- BB アルミ / ブラックブラスト ¥12,600
- BK アルミ / ブラック ¥10,700
- ST ステンレス / サテン ¥19,300
- SP ステンレス / ポリッシュ ¥25,100

固定ノブは、本締錠などと組み合わせることでロックが必要な場所で使用可能です。その際の必要なアイテム・パーツは、本カタログの P.56〜59 をご参照の上お選びください。

23 0811　FSB

LW

ST

AN

固定ノブ（面付）
FSB11-0811A-___
□50
- AN アルミ / ナチュラル ¥12,100
- AS アルミ / シャンパンシルバー ¥12,100
- GB アルミ / ゴールドブラスト ¥17,000
- LB アルミ / ライトブロンズ ¥17,000
- MB アルミ / ミディアムブロンズ ¥17,000
- DB アルミ / ダークブロンズ ¥17,000
- BB アルミ / ブラックブラスト ¥17,000
- ST ステンレス / サテン ¥22,600
- SP ステンレス / ポリッシュ ¥29,400
- LW ブロンズ / ライトワックス ¥32,200

23 0828　FSB

AN

ST

固定ノブ（面付）
FSB11-0828A-___
φ45
- AN アルミ / ナチュラル ¥10,200
- AS アルミ / シャンパンシルバー ¥10,200
- GB アルミ / ゴールドブラスト ¥14,300
- LB アルミ / ライトブロンズ ¥14,300
- MB アルミ / ミディアムブロンズ ¥14,300
- DB アルミ / ダークブロンズ ¥14,300
- BB アルミ / ブラックブラスト ¥14,300
- ST ステンレス / サテン ¥25,500
- SP ステンレス / ポリッシュ ¥33,200

23 0829　FSB

ST

AN

LW

固定ノブ（面付）
FSB11-0829A-___
φ50
- AN アルミ / ナチュラル ¥7,100
- AS アルミ / シャンパンシルバー ¥7,100
- GB アルミ / ゴールドブラスト ¥10,000
- LB アルミ / ライトブロンズ ¥10,000
- MB アルミ / ミディアムブロンズ ¥10,000
- DB アルミ / ダークブロンズ ¥10,000
- BB アルミ / ブラックブラスト ¥10,000
- BK アルミ / ブラック ¥8,500
- LW ブロンズ / ライトワックス ¥22,700

φ55
- ST ステンレス / サテン ¥16,800
- SP ステンレス / ポリッシュ ¥21,900

【ドアハンドル＆固定ノブの取付方法について】

［面付］

ハンドル・ノブの側から
ボルトで取り付けます。

［片面］

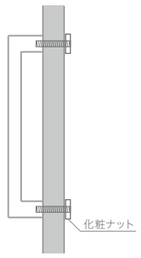

ハンドル・ノブの裏側から
ボルトで取り付けます。

［両面］

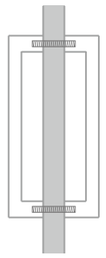

両面にハンドル・ノブを
取り付けます。

42 4250

FSB

引手
FSB06-4250-___
h155×w45

AN	アルミ / ナチュラル	¥7,300
GB	アルミ / ゴールドブラスト	¥10,300
LB	アルミ / ライトブロンズ	¥10,300
MB	アルミ / ミディアムブロンズ	¥10,300
DB	アルミ / ダークブロンズ	¥10,300
BB	アルミ / ブラックブラスト	¥10,300
BK	アルミ / ブラック	¥8,700
WP	アルミ / トラフィックホワイト	¥8,700
ST	ステンレス / サテン	¥7,600
SP	ステンレス / ポリッシュ	¥9,900
LW	ブロンズ / ライトワックス	¥25,300

引手
FSB06-4250C-___
h155×w45

AN	アルミ / ナチュラル	¥11,000
GB	アルミ / ゴールドブラスト	¥15,400
LB	アルミ / ライトブロンズ	¥15,400
MB	アルミ / ミディアムブロンズ	¥15,400
DB	アルミ / ダークブロンズ	¥15,400
BB	アルミ / ブラックブラスト	¥15,400
BK	アルミ / ブラック	¥13,100
WP	アルミ / トラフィックホワイト	¥13,100
ST	ステンレス / サテン	¥11,400
SP	ステンレス / ポリッシュ	¥14,800

42 4251

FSB

引手
FSB06-4251-___
h155×w45

AN	アルミ / ナチュラル	¥7,300
GB	アルミ / ゴールドブラスト	¥10,300
LB	アルミ / ライトブロンズ	¥10,300
MB	アルミ / ミディアムブロンズ	¥10,300
DB	アルミ / ダークブロンズ	¥10,300
BB	アルミ / ブラックブラスト	¥10,300
BK	アルミ / ブラック	¥8,700
WP	アルミ / トラフィックホワイト	¥8,700
ST	ステンレス / サテン	¥7,600
SP	ステンレス / ポリッシュ	¥9,800
LW	ブロンズ / ライトワックス	¥25,300

引手
FSB06-4251C-___
h155×w45

AN	アルミ / ナチュラル	¥11,000
GB	アルミ / ゴールドブラスト	¥15,400
LB	アルミ / ライトブロンズ	¥15,400
MB	アルミ / ミディアムブロンズ	¥15,400
DB	アルミ / ダークブロンズ	¥15,400
BB	アルミ / ブラックブラスト	¥15,400
BK	アルミ / ブラック	¥13,100
WP	アルミ / トラフィックホワイト	¥13,100
ST	ステンレス / サテン	¥11,400
SP	ステンレス / ポリッシュ	¥14,800

42 4252

FSB

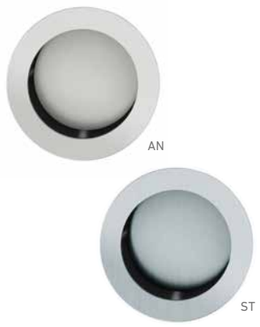

引手
FSB06-4252-___
φ75

AN	アルミ / ナチュラル	¥6,200
GB	アルミ / ゴールドブラスト	¥8,700
LB	アルミ / ライトブロンズ	¥8,700
MB	アルミ / ミディアムブロンズ	¥8,700
DB	アルミ / ダークブロンズ	¥8,700
BB	アルミ / ブラックブラスト	¥8,700
BK	アルミ / ブラック	¥7,400
WP	アルミ / トラフィックホワイト	¥7,400
ST	ステンレス / サテン	¥6,400
SP	ステンレス / ポリッシュ	¥8,300

引手
FSB06-4252C-___
φ75

AN	アルミ / ナチュラル	¥9,500
GB	アルミ / ゴールドブラスト	¥13,300
LB	アルミ / ライトブロンズ	¥13,300
MB	アルミ / ミディアムブロンズ	¥13,300
DB	アルミ / ダークブロンズ	¥13,300
BB	アルミ / ブラックブラスト	¥13,300
ST	ステンレス / サテン	¥9,900
SP	ステンレス / ポリッシュ	¥12,900

42 4253

FSB

引手
FSB06-4253-___
□70

AN	アルミ / ナチュラル	¥6,200
GB	アルミ / ゴールドブラスト	¥8,700
LB	アルミ / ライトブロンズ	¥8,700
MB	アルミ / ミディアムブロンズ	¥8,700
DB	アルミ / ダークブロンズ	¥8,700
BB	アルミ / ブラックブラスト	¥8,700
WP	アルミ / トラフィックホワイト	¥7,400
ST	ステンレス / サテン	¥6,400
SP	ステンレス / ポリッシュ	¥8,300

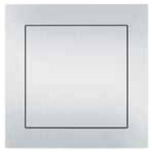

引手
FSB06-4253C-___
□70

AN	アルミ / ナチュラル	¥9,500
GB	アルミ / ゴールドブラスト	¥13,300
LB	アルミ / ライトブロンズ	¥13,300
MB	アルミ / ミディアムブロンズ	¥13,300
DB	アルミ / ダークブロンズ	¥13,300
BB	アルミ / ブラックブラスト	¥13,300
ST	ステンレス / サテン	¥9,900
SP	ステンレス / ポリッシュ	¥12,900

引手は、本締錠などと組み合わせることでロックが必要な場所で使用可能です。その際の必要なアイテム・パーツは、本カタログの P.56〜59 をご参照の上お選びください。

42 4254

FSB

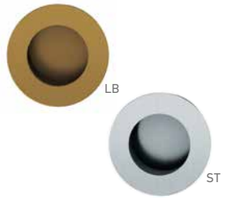

引手
FSB06-4254-___
φ50

AN	アルミ / ナチュラル	¥5,700
GB	アルミ / ゴールドブラスト	¥8,000
LB	アルミ / ライトブロンズ	¥8,000
MB	アルミ / ミディアムブロンズ	¥8,000
DB	アルミ / ダークブロンズ	¥8,000
BB	アルミ / ブラックブラスト	¥8,000
ST	ステンレス / サテン	¥5,900
SP	ステンレス / ポリッシュ	¥7,700

引手
FSB06-4254C-___
φ50

AN	アルミ / ナチュラル	¥8,300
GB	アルミ / ゴールドブラスト	¥11,700
LB	アルミ / ライトブロンズ	¥11,700
MB	アルミ / ミディアムブロンズ	¥11,700
DB	アルミ / ダークブロンズ	¥11,700
BB	アルミ / ブラックブラスト	¥11,700
ST	ステンレス / サテン	¥8,600
SP	ステンレス / ポリッシュ	¥11,200

SQUARE by Jan des Bouvrie

FORMANI

LSQ54

引手
FOR06-SQ54-___
□54

SS	ステンレス / サテン	¥3,700
PS	ステンレス / ポリッシュ	¥4,100
BK	ステンレス / ブラック	¥4,300

LSQ27

引手
FOR06-SQ27-___
□27

SS	ステンレス / サテン	¥2,600
PS	ステンレス / ポリッシュ	¥2,900
BK	ステンレス / ブラック	¥3,000

SQUARE

FORMANI

LSQ161

引戸用引手
w85×h160

厚み43	**FOR06-SQ04L-___**
厚み40	**FOR06-SQ04M-___**
厚み38	**FOR06-SQ04S-___**

SS ステンレス / サテン
PS ステンレス / ポリッシュ
¥36,500

LSQ160A

引戸用引手
w85×h160

厚み43	**FOR06-SQ03AL-___**
厚み40	**FOR06-SQ03AM-___**
厚み38	**FOR06-SQ03AS-___**

SS ステンレス / サテン
PS ステンレス / ポリッシュ
¥36,500

LSQ160B

引戸用引手
w50×h100

厚み40	**FOR06-SQ03BM-___**
厚み38	**FOR06-SQ03BS-___**

SS ステンレス / サテン
PS ステンレス / ポリッシュ
¥35,200

42 4299

FSB

引戸用引手
FSB06-4299-40-___
w50×h101

ST ステンレス / サテン
¥17,700
SP ステンレス / ポリッシュ
¥24,900

SQUARE　FORMANI

SS

LSQ25
ドアストップ　壁付
FOR34-SQ01-___
d65
- SS　ステンレス / サテン　¥6,000
- PS　ステンレス / ポリッシュ　¥6,000
- BK　ステンレス / ブラック　¥6,600

SS

LSQ46
ドアストップ　床付 / 壁付
FOR34-SQ02-___
h45
- SS　ステンレス / サテン　¥8,000
- PS　ステンレス / ポリッシュ　¥8,000
- BK　ステンレス / ブラック　¥8,700

BASIC　FORMANI

LB10
ドアストップ　床付
FOR34-BS03-___
h40
- SS　ステンレス / サテン　¥2,600
- PS　ステンレス / ポリッシュ　¥2,600
- BK　ステンレス / ブラック　¥2,900
- GM　ステンレス / ガンメタル　¥3,100
- SG　ステンレス / サテンゴールド　¥3,100
- PC　ステンレス / コッパー　¥3,100

LB25
ドアストップ　床付
FOR34-BS05-SS
h35
ステンレス / サテン
¥2,600

SS

LB30
ドアストップ　床付 / 壁付
FOR34-BS06-___
h40
- SS　ステンレス / サテン　¥2,600
- PS　ステンレス / ポリッシュ　¥2,600

SS

LB22
ドアストップ　床付
FOR34-BS04-___
h50
- SS　ステンレス / サテン　¥2,600
- PS　ステンレス / ポリッシュ　¥2,600

LBPCG
ドアストップ　床付
FOR34-BS01-SS
h20
ステンレス / サテン
¥6,800

LBPG
ドアストップ　壁付
FOR34-BS02-SS
d66
ステンレス / サテン
¥8,000

LB87
ドアストップ　壁付
FOR34-BS07-SS
d87
ステンレス / サテン
¥2,600

TIMELESS　FORMANI

SN

F540
ドアストップ　床付 / 壁付
FOR34-TL540-___
h50
- SN　真鍮 / サテンニッケル　¥4,600
- BU　真鍮 / ブラス　¥4,500

色移りする可能性がありますので、白や薄い色の扉に組み合わせてのご使用には適しません。

38 3878　FSB

AN

PW

LW

ドアストップ　床付
FSB34-3878-___
φ48×h24
- AN　アルミ / ナチュラル　¥6,000
- AS　アルミ / シャンパンシルバー　¥6,000
- GB　アルミ / ゴールドブラスト　¥8,400
- LB　アルミ / ライトブロンズ　¥8,400
- MB　アルミ / ミディアムブロンズ　¥8,400
- DB　アルミ / ダークブロンズ　¥8,400
- BB　アルミ / ブラックブラスト　¥8,400
- ST　ステンレス / サテン　¥6,300
- SP　ステンレス / ポリッシュ　¥8,100
- PW　真鍮 / ポリッシュワックス　¥6,300
- LW　ブロンズ / ライトワックス　¥6,300

RANDI-LINE　RANDI

1602
ドアストップ　壁付
RAN34-1602-SS
φ25
ステンレス / サテン
¥5,800

CLASSIC-LINE　RANDI

3631
ドアストップ　壁付
RAN34-3631-BUW
φ50
真鍮 / ブラス・ホワイトラバー
¥12,800

CLASSIC-LINE　RANDI

L

R

3615
蝶番
RAN35-3615-L-BU　左勝手
RAN35-3615-R-BU　右勝手
h122
真鍮 / ブラス
¥32,800

L

R

3625
蝶番
RAN35-3625-L-BU　左勝手
RAN35-3625-R-BU　右勝手
h122
真鍮 / ブラス
¥32,800

ONE FORMANI

PB-RB
窓締り（平受付）
FOR20-ON01-L-___ 左勝手
FOR20-ON01-R-___ 右勝手
● SS ステンレス / サテン
● BK ステンレス / ブラック
○ WH ステンレス / ホワイト
¥13,200

[窓金物（窓締り・窓調整器）の開き勝手の区別]

室内側（金物の付いている側）から見て
蝶番が右側にあるもの：**右勝手**
蝶番が左側にあるもの：**左勝手**

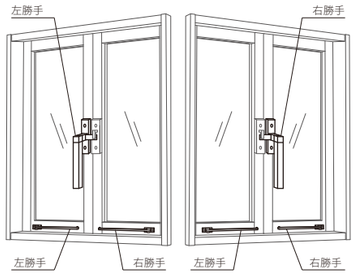

TWO FORMANI

PB23-RB
窓締り（平受付）
FOR20-TW01-L-SS 左勝手
FOR20-TW01-R-SS 右勝手
ステンレス / サテン
¥13,700

SQUARE FORMANI

LSQ-RB
窓締り（平受付）
FOR20-SQ01-L-___ 左勝手
FOR20-SQ01-R-___ 右勝手
● SS ステンレス / サテン
◐ PS ステンレス / ポリッシュ
¥14,500

FERROVIA FORMANI

FV-RB
窓締り（平受付）
FOR20-FE01-L-___ 左勝手
FOR20-FE01-R-___ 右勝手
● SS ステンレス / サテン
◐ PS ステンレス / ポリッシュ
¥14,500

BASIC FORMANI

LB-RB
窓締り（平受付）
FOR20-BS01-L-___ 左勝手
FOR20-BS01-R-___ 右勝手
● SS ステンレス / サテン
◐ PS ステンレス / ポリッシュ
¥14,500

ONE/TWO/SQUARE/FERROVIA/BASIC FORMANI

HP-RB
面付受け
FOR20-HP-___
● SS ステンレス / サテン
◐ PS ステンレス / ポリッシュ
● BK ステンレス / ブラック
○ WH ステンレス / ホワイト
¥3,300

TIMELESS FORMANI

RB-1923
窓締り（平受付）
FOR20-TL23-L-___ 左勝手
FOR20-TL23-R-___ 右勝手
◑ SNE 真鍮・ウッド / サテンニッケル・エポニー
◑ BNE 真鍮・ウッド / ブライトニッケル・エポニー
¥7,000

RB-1932
窓締り（平受付）
FOR20-TL32-L-___ 左勝手
FOR20-TL32-R-___ 右勝手
◑ SNE 真鍮・ウッド / サテンニッケル・エポニー
◑ BNE 真鍮・ウッド / ブライトニッケル・エポニー
◑ BUE 真鍮・ウッド / プラス・エポニー
¥7,000

RB-1934
窓締り（平受付）
FOR20-TL34-L-___ 左勝手
FOR20-TL34-R-___ 右勝手
◑ SNE 真鍮・ウッド/サテンニッケル・エポニー
◑ BNE 真鍮・ウッド/ブライトニッケル・エポニー
◑ BUE 真鍮・ウッド/プラス・エポニー
¥7,000

RB-1938
窓締り（平受付）
FOR20-TL38-L-___ 左勝手
FOR20-TL38-R-___ 右勝手
● SN 真鍮 / サテンニッケル
◑ BN 真鍮 / ブライトニッケル
● BU 真鍮 / プラス
¥7,000

RB-UNI
窓締り（平受付）
FOR20-TL06-L-___ 左勝手
FOR20-TL06-R-___ 右勝手
● SN 真鍮 / サテンニッケル
◑ BN 真鍮 / ブライトニッケル
● BU 真鍮 / プラス
¥7,000

HP-RBT
面付受け
FOR20-TLHP-___
● SN 真鍮 / サテンニッケル
◑ BN 真鍮 / ブライトニッケル
● BU 真鍮 / プラス
¥1,000

写真の窓締りは全て左勝手用です。

ONE FORMANI

PB305
窓調整器 左右兼用
FOR21-ON01-___
L330
● SS ステンレス / サテン
● BK ステンレス / ブラック
○ WH ステンレス / ホワイト
¥17,300

TWO FORMANI

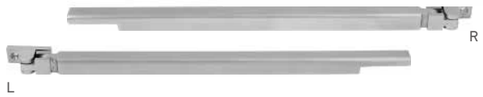

PB23RU
窓調整器
FOR21-TW01-L-SS 左勝手
FOR21-TW01-R-SS 右勝手
L330
ステンレス / サテン
¥21,500

SQUARE FORMANI

LSQ305/LSQ254
窓調整器 左右兼用
L330 FOR21-SQ01L-___
¥19,000
L279 FOR21-SQ01S-___
¥17,600
● SS ステンレス / サテン
◐ PS ステンレス / ポリッシュ

FERROVIA FORMANI

FV305
窓調整器 左右兼用
FOR21-FE01-___
L330
● SS ステンレス / サテン
◐ PS ステンレス / ポリッシュ
¥19,000

BASIC FORMANI

LB305
窓調整器 左右兼用
FOR21-BS01-___
L330
● SS ステンレス / サテン
◐ PS ステンレス / ポリッシュ
¥19,000

TIMELESS FORMANI

RU-1923
窓調整器 左右兼用
FOR21-TL23-___
L316
◑ SNE 真鍮・ウッド / サテンニッケル・エポニー
◑ BNE 真鍮・ウッド / ブライトニッケル・エポニー
¥10,200

RU-1938
窓調整器 左右兼用
FOR21-TL38-___
L320
● SN 真鍮 / サテンニッケル
◐ BN 真鍮 / ブライトニッケル
● BU 真鍮 / プラス
¥10,200

RU-1932
窓調整器 左右兼用
FOR21-TL32-___
L320
◑ SNE 真鍮・ウッド / サテンニッケル・エポニー
◑ BNE 真鍮・ウッド / ブライトニッケル・エポニー
◑ BUE 真鍮・ウッド / プラス・エポニー
¥10,200

RU-UNI
窓調整器 左右兼用
FOR21-TL06-___
L310
● SN 真鍮 / サテンニッケル
◐ BN 真鍮 / ブライトニッケル
● BU 真鍮 / プラス
¥10,200

RU-1934
窓調整器 左右兼用
FOR21-TL34-___
L322
◑ SNE 真鍮・ウッド / サテンニッケル・エポニー
◑ BNE 真鍮・ウッド / ブライトニッケル・エポニー
◑ BUE 真鍮・ウッド / プラス・エポニー
¥10,200

ONE

FORMANI

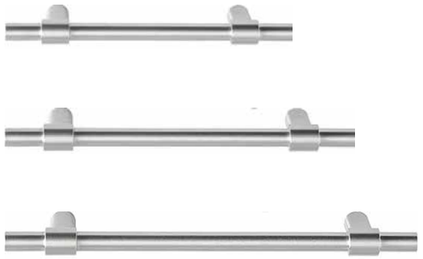

SS

BK

WH

キャビネットハンドル

PB195/96 **FOR01-ON01S-__**
L146・ビスピッチ 96
¥6,900

PB195/128 **FOR01-ON01M-__**
L178・ビスピッチ 128
¥7,100

PB195/160 **FOR01-ON01L-__**
L210・ビスピッチ 160
¥7,300

- SS ステンレス / サテン
- BK ステンレス / ブラック
- WH ステンレス / ホワイト

TWO

FORMANI

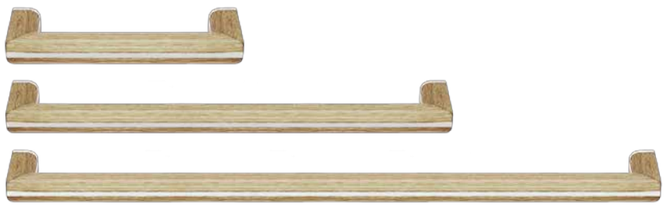

OW

OWB

キャビネットハンドル

PB22/160 **FOR01-TW01S-__**
L182・ビスピッチ 160
¥25,600

PB22/320 **FOR01-TW01M-__**
L342・ビスピッチ 320
¥34,200

PB22/480 **FOR01-TW01L-__**
L502・ビスピッチ 480
¥42,700

- OW ステンレス・ウッド / サテン・オークナチュラル
- OWB ステンレス・ウッド / サテン・オークブラック

キャビネットハンドル

PB23/160 **FOR01-TW02S-SS**
L182・ビスピッチ 160
ステンレス / サテン ¥19,000

PB23/320 **FOR01-TW02M-SS**
L342・ビスピッチ 320
ステンレス / サテン ¥26,800

PB23/480 **FOR01-TW02L-SS**
L502・ビスピッチ 480
ステンレス / サテン ¥34,700

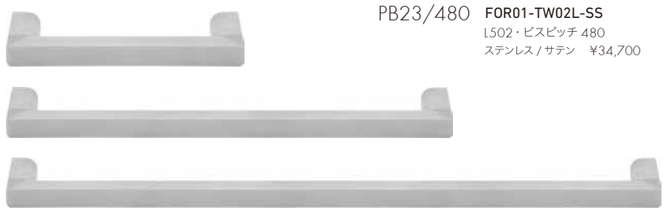

SS

SQUARE by Jan des Bouvrie

FORMANI

SS

PS

BK

キャビネットハンドル

JB20/320 **FOR01-JB20-__**
L340・ビスピッチ 320

- SS ステンレス / サテン ¥20,900
- PS ステンレス / ポリッシュ ¥23,000
- BK ステンレス / ブラック ¥23,600

SQUARE

FORMANI

キャビネットハンドル

V35/96 **FOR01-VL01SS-SS**
L136・ビスピッチ 96
ステンレス / サテン ¥5,000

V35/128 **FOR01-VL01S-SS**
L168・ビスピッチ 128
ステンレス / サテン ¥5,600

V35/160 **FOR01-VL01M-SS**
L200・ビスピッチ 160
ステンレス / サテン ¥6,100

V35/192 **FOR01-VL01L-SS**
L232・ビスピッチ 192
ステンレス / サテン ¥6,700

V35/224 **FOR01-VL01LL-SS**
L264・ビスピッチ 224
ステンレス / サテン ¥7,300

キャビネットハンドル

LSQ140/160 **FOR01-SQ03S-SS**
L179・ビスピッチ 160
ステンレス / サテン ¥5,300

LSQ140/320 **FOR01-SQ03L-SS**
L339・ビスピッチ 320
ステンレス / サテン ¥7,100

SS

キャビネットハンドル

LSQ70/160 **FOR01-SQ01S-__**
L166・ビスピッチ 160

- SS ステンレス / サテン ¥4,900
- PS ステンレス / ポリッシュ ¥4,900
- BK ステンレス / ブラック ¥5,400

LSQ70/224 **FOR01-SQ01L-__**
L230・ビスピッチ 224

- SS ステンレス / サテン ¥6,000
- PS ステンレス / ポリッシュ ¥6,000
- BK ステンレス / ブラック ¥6,600

NOUR

FORMANI

キャビネットハンドル

EV9/96 FOR01-NO01S-___
L146・ビスピッチ 96
- PS ステンレス / ポリッシュ ¥7,800
- BK ステンレス / ブラック ¥7,800
- SG ステンレス / サテンゴールド ¥10,400

EV9/128 FOR01-NO01M-___
L178・ビスピッチ 128
- PS ステンレス / ポリッシュ ¥8,800
- BK ステンレス / ブラック ¥8,800
- SG ステンレス / サテンゴールド ¥12,000

EV9/160 FOR01-NO01L-___
L210・ビスピッチ 160
- PS ステンレス / ポリッシュ ¥9,900
- BK ステンレス / ブラック ¥9,900
- SG ステンレス / サテンゴールド ¥13,700

FERROVIA

FORMANI

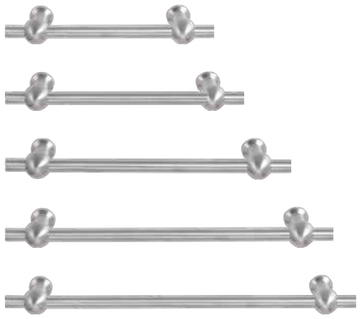

キャビネットハンドル

FV195/96 FOR01-FE01SS-___
L146・ビスピッチ 96
¥6,500

FV195/128 FOR01-FE01S-___
L178・ビスピッチ 128
¥6,700

FV195/160 FOR01-FE01M-___
L210・ビスピッチ 160
¥7,000

FV195/192 FOR01-FE01L-___
L242・ビスピッチ 192
¥7,300

FV195/224 FOR01-FE01LL-___
L274・ビスピッチ 224
¥7,500

- SS ステンレス / サテン
- PS ステンレス / ポリッシュ

TIMELESS

FORMANI

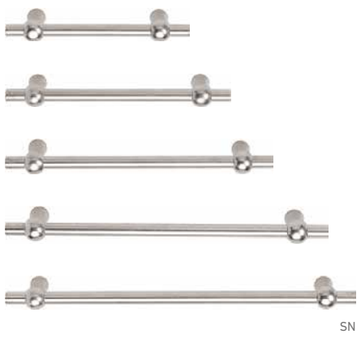

キャビネットハンドル

MG1910/96 FOR01-TL10SS-___
L141・ビスピッチ 96
¥3,500

MG1910/128 FOR01-TL10S-___
L173・ビスピッチ 128
¥4,000

MG1910/160 FOR01-TL10M-___
L205・ビスピッチ 160
¥4,600

MG1910/192 FOR01-TL10L-___
L237・ビスピッチ 192
¥5,100

MG1910/224 FOR01-TL10LL-___
L269・ビスピッチ 224
¥5,700

- SN 真鍮 / サテンニッケル
- BN 真鍮 / ブライトニッケル
- BU 真鍮 / ブラス

TIMELESS

FORMANI

キャビネットハンドル

MG1929/96 FOR01-TL29S-___
L108・ビスピッチ 96
¥3,400

MG1929/128 FOR01-TL29L-___
L143・ビスピッチ 128
¥4,200

- SN 真鍮 / サテンニッケル
- BN 真鍮 / ブライトニッケル
- BU 真鍮 / ブラス

キャビネットハンドル

MG1938/96 FOR01-TL38S-___
L105・ビスピッチ 96
¥3,400

MG1938/128 FOR01-TL38L-___
L140・ビスピッチ 128
¥4,200

- SN 真鍮 / サテンニッケル
- BN 真鍮 / ブライトニッケル
- BU 真鍮 / ブラス

キャビネットハンドル

MG1930/96 FOR01-TL30S-___
L107・ビスピッチ 96
¥4,400

MG1930/128 FOR01-TL30M-___
L139・ビスピッチ 128
¥5,000

MG1930/160 FOR01-TL30L-___
L171・ビスピッチ 160
¥5,500

- SNE 真鍮・ウッド / サテンニッケル・エボニー
- BNE 真鍮・ウッド / ブライトニッケル・エボニー
- BUE 真鍮・ウッド / ブラス・エボニー

キャビネットハンドル

MG1932/96 FOR01-TL32S-___
L108・ビスピッチ 96
¥4,200

MG1932/128 FOR01-TL32M-___
L140・ビスピッチ 128
¥4,700

MG1932/160 FOR01-TL32L-___
L172・ビスピッチ 160
¥5,300

- SNE 真鍮・ウッド / サテンニッケル・エボニー
- BNE 真鍮・ウッド / ブライトニッケル・エボニー
- BUE 真鍮・ウッド / ブラス・エボニー

キャビネットハンドル

MG1934/96 FOR01-TL34S-___
L112・ビスピッチ 96
¥4,600

MG1934/128 FOR01-TL34M-___
L144・ビスピッチ 128
¥5,300

MG1934/160 FOR01-TL34L-___
L176・ビスピッチ 160
¥5,900

- SNE 真鍮・ウッド / サテンニッケル・エボニー
- BNE 真鍮・ウッド / ブライトニッケル・エボニー
- BUE 真鍮・ウッド / ブラス・エボニー

ONE
FORMANI

PB9
キャビネットツマミ
FOR02-ON01S-___
h45×d32
- SS ステンレス / サテン
- BK ステンレス / ブラック
- WH ステンレス / ホワイト

¥5,300

PB14
キャビネットツマミ
FOR02-ON01L-___
h70×d50
- SS ステンレス / サテン
- BK ステンレス / ブラック
- WH ステンレス / ホワイト

¥6,300

SQUARE
FORMANI

V60
キャビネットツマミ
FOR02-VL01L-SS
h56×d39
ステンレス / サテン
¥3,300

V50
キャビネットツマミ
FOR02-VL01S-SS
h50×d37
ステンレス / サテン
¥2,800

FERROVIA
FORMANI

FV195
キャビネットツマミ
FOR02-FE01L-___
h50×d40
- SS ステンレス / サテン
- PS ステンレス / ポリッシュ

¥3,600

FV190
キャビネットツマミ
FOR02-FE01S-___
h46×d36
- SS ステンレス / サテン
- PS ステンレス / ポリッシュ

¥3,300

NOUR
FORMANI

EV9M
キャビネットツマミ
FOR02-NO01-___
h45×d32
- PS ステンレス / ポリッシュ ¥4,400
- BK ステンレス / ブラック ¥4,400
- SG ステンレス / サテンゴールド ¥5,400

TENSE
FORMANI

BB25M
キャビネットツマミ
FOR02-TE01-___
h57×d40
- SS ステンレス / サテン ¥6,700
- BK ステンレス / ブラック ¥7,700

TIMELESS
FORMANI

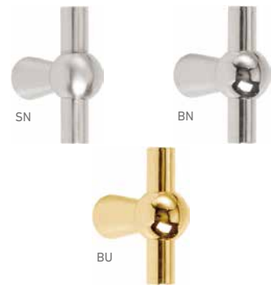

1910M
キャビネットツマミ
FOR02-TL10-___
h45×d38
- SN 真鍮 / サテンニッケル
- BN 真鍮 / ブライトニッケル
- BU 真鍮 / ブラス

¥2,800

1929M
キャビネットツマミ
FOR02-TL29-___
h41×d25
- SN 真鍮 / サテンニッケル
- BN 真鍮 / ブライトニッケル
- BU 真鍮 / ブラス

¥3,700

1938M
キャビネットツマミ
FOR02-TL38-___
h45×d28
- SN 真鍮 / サテンニッケル
- BN 真鍮 / ブライトニッケル
- BU 真鍮 / ブラス

¥3,800

1932M
キャビネットツマミ
FOR02-TL32-___
h57×d38
- SNE 真鍮・ウッド / サテンニッケル・エボニー
- BNE 真鍮・ウッド / ブライトニッケル・エボニー
- BUE 真鍮・ウッド / ブラス・エボニー

¥3,200

1934M
キャビネットツマミ
FOR02-TL34-___
h58×d39
- SNE 真鍮・ウッド / サテンニッケル・エボニー
- BNE 真鍮・ウッド / ブライトニッケル・エボニー
- BUE 真鍮・ウッド / ブラス・エボニー

¥3,200

TWO　FORMANI

OW

OWB

PB22M
キャビネットツマミ
FOR02-TW01-___
w22×h22×d30
- OW　ステンレス・ウッド / サテン・オークナチュラル　¥6,100
- OWB　ステンレス・ウッド / サテン・オークブラック　¥6,100

PB23M
キャビネットツマミ
FOR02-TW02-SS
w22×h22×d30
ステンレス / サテン
¥5,100

TIMELESS　FORMANI

SN

MKK40
キャビネットツマミ
FOR02-TL01-___
φ40×d46
- SN　真鍮 / サテンニッケル
- BN　真鍮 / ブライトニッケル
- BU　真鍮 / ブラス

¥5,900

NOUR　FORMANI

PS

BK

SG

EV25M
キャビネットツマミ
FOR02-NO02-___
φ23×d25
- PS　ステンレス / ポリッシュ　¥4,700
- BK　ステンレス / ブラック　¥4,700
- SG　ステンレス / サテンゴールド　¥5,900

SQUARE by Jan des Bouvrie　FORMANI

SS

PS

BK

JB20M
キャビネットツマミ
FOR02-JB20M-___
□20×d30
- SS　ステンレス / サテン　¥3,000
- PS　ステンレス / ポリッシュ　¥3,300
- BK　ステンレス / ブラック　¥3,400

SQUARE　FORMANI

SS

LSQ151A
キャビネットツマミ
FOR02-SQ07L-___
□25×d35
- SS　ステンレス / サテン
- PS　ステンレス / ポリッシュ

¥3,500

SS

LSQ151B
キャビネットツマミ
FOR02-SQ07S-___
□16×d26
- SS　ステンレス / サテン
- PS　ステンレス / ポリッシュ

¥2,400

SS

LSQ319
キャビネットツマミ
FOR02-SQ09-___
w25×h23×d24
- SS　ステンレス / サテン
- PS　ステンレス / ポリッシュ

¥1,800

SS

LSQK-25
キャビネットツマミ
FOR02-SQ01-___
□25×d30
- SS　ステンレス / サテン　¥3,800
- BK　ステンレス / ブラック　¥4,200

LSQK-170
キャビネットツマミ
FOR02-SQ06-SS
□16×d25
ステンレス / サテン
¥2,700

LSQ8040
キャビネットツマミ
FOR01-SQ8040-SS
w28×h80
ステンレス / サテン
¥11,700

36 3689　FSB

AN

LW

キャビネットツマミ
FSB02-3689-___
φ33×d30
- AN　アルミ / ナチュラル　¥3,900
- LW　ブロンズ / ライトワックス　¥12,600

36 3691　FSB

ST

LW

キャビネットツマミ
FSB02-3691-___
φ29×d29
- AN　アルミ / ナチュラル　¥3,900
- ST　ステンレス / サテン　¥6,800
- LW　ブロンズ / ライトワックス　¥9,300

ONE　FORMANI

SS

BK

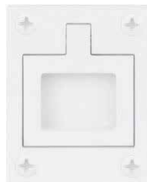
WH

PB60
呼出かん
FOR03-ON01L-___
w48×h60
- SS　ステンレス / サテン
- BK　ステンレス / ブラック
- WH　ステンレス / ホワイト

¥13,400

SS

BK

WH

PB51
呼出かん
FOR03-ON01S-___
w38×h51
- SS　ステンレス / サテン
- BK　ステンレス / ブラック
- WH　ステンレス / ホワイト

¥9,300

FERROVIA　FORMANI

FV38
呼出かん
FOR03-FE01-SS
w38×h48
ステンレス / サテン
¥2,700

ONE　FORMANI

PB90
フック
FOR04-ON01S-___
w50×h90
- SS　ステンレス / サテン
- BK　ステンレス / ブラック
- WH　ステンレス / ホワイト

¥16,500

PB105
フック
FOR04-ON01M-___
w78×h105
- SS　ステンレス / サテン
- BK　ステンレス / ブラック
- WH　ステンレス / ホワイト

¥17,500

PB140
フック
FOR04-ON01L-___
w100×h140
- SS　ステンレス / サテン
- BK　ステンレス / ブラック
- WH　ステンレス / ホワイト

¥18,500

NOUR　FORMANI

EV40
フック
FOR04-N001-___
φ23×d40
- PS　ステンレス / ポリッシュ　¥4,700
- BK　ステンレス / ブラック　¥4,700
- SG　ステンレス / サテンゴールド　¥5,900

TFORM

打ち放しコンクリート専用フック。P コン穴のボルトに取り付けて使用します。
かつて、安藤忠雄氏をはじめ多くの著名な建築家に採用されていた、Tform オリジナルの「木コンフック」の復刻版です。
表面仕上げも当時のまま忠実に再現。重厚感のあるダルクロームは、打ち放しコンクリートにマッチします。

木コンフック
TFM04-0001-001
φ19×d35
真鍮 / ダルクロームメッキ
¥1,960

CECITA　LANGBERGER

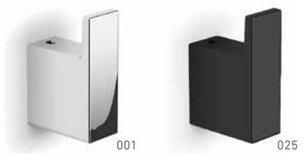

フック
FRF74-2301-___
w20×d40
- 001　クローム　¥2,560
- 025　マットブラック　¥2,980

RUNUA　LANGBERGER

フック
FRF74-1308-001
φ16×d35
クローム
¥1,420

フック
FRF74-1309-001
φ65×d54
クローム
¥5,600

OTHER　LANGBERGER

フック
FRF74-1712-___
φ19×d34
- 001　クローム　¥980
- 025　マットブラック　¥1,280

フック
FRF74-1703-001
w70×d37
クローム
¥2,240

フック
FRF74-2701-001
φ44×d34
クローム
¥2,820

フック（両面テープ固定）
FRF74-2214-001
φ60×d39
クローム
¥2,680

ESSENTIALS　GROHE

フック
FHT74-3408-___
φ54×d45
- 001　クローム　¥3,300
- DC1　スーパースチール　¥6,500
- AL1　ブラッシュドハードグラファイト　¥6,500
- EN1　ブラッシュドニッケル　¥6,500
- GN1　ブラッシュドクールサンライズ　¥6,500
- DL1　ブラッシュドウォームサンセット　¥6,500
- DA1　ウォームサンセット　¥6,500

ESSENTIALS AUTHENTIC　GROHE

フック
FHT74-3426-___
w61×d50
- 001　クローム　¥3,800
- EN1　ブラッシュドニッケル　¥6,000

QUADRA　FROST

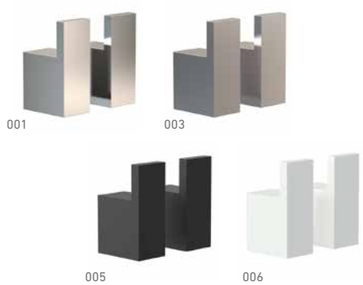

フック（2個セット）
BST74-0307-___
w14×d22.5
- 001　クローム
- 003　ステンレス仕上
- 005　ブラック
- 006　ホワイト

¥13,200

Nova²　FROST

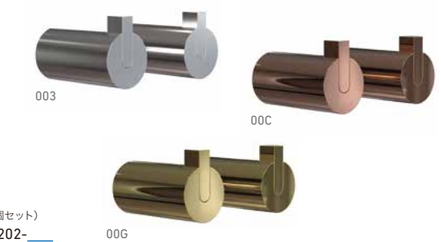

フック（2個セット）
BST74-0202-___
φ25×d50
- 003　ステンレス仕上　¥17,800
- 00C　コッパー　¥20,200
- 00G　ゴールド　¥20,200

SQUARE

FORMANI

LSQP100
サインプレート
ステンレス / サテン
¥15,100

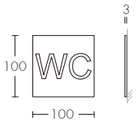

FOR05-SQ100L-SS
w100 x h100

FOR05-SQ100K-SS
w100 x h100

FOR05-SQ100D-SS
w100 x h100

FOR05-SQ100E-SS
w100 x h100

FOR05-SQ100F-SS
w100 x h100

FOR05-SQ100J-SS
w100 x h100

FOR05-SQ100C-SS
w100 x h100

FOR05-SQ100G-SS
w100 x h100

FOR05-SQ100I-SS
w100 x h100

FOR05-SQ100H-SS
w100 x h100

FOR05-SQ100B-SS
w100 x h100

FOR05-SQ100A-SS
w100 x h100

SQUARE

FORMANI

LSQHN250
サインプレート
● SS ステンレス / サテン
◐ PS ステンレス / ポリッシュ
¥21,600

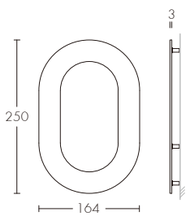

FOR05-SQ2500
w164 x h250

FOR05-SQ2501
w78 x h250

FOR05-SQ2502
w153 x h250

FOR05-SQ2503
w156 x h250

FOR05-SQ2504
w164 x h250

FOR05-SQ2505
w166 x h250

FOR05-SQ2506
w167 x h250

FOR05-SQ2507
w136 x h250

FOR05-SQ2508
w150 x h250

FOR05-SQ2509
w167 x h250

FOR05-SQ250A
w138 x h140

FOR05-SQ250B
w138x h174

FOR05-SQ250C
w130 x h140

SQUARE

FORMANI

LSQHN150
サインプレート
● SS ステンレス / サテン
◐ PS ステンレス / ポリッシュ
¥8,700

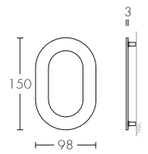

FOR05-SQ1500
w98 x h150

FOR05-SQ1501
w46 x h150

FOR05-SQ1502
w91 x h150

FOR05-SQ1503
w93 x h150

FOR05-SQ1504
w98 x h150

FOR05-SQ1505
w100 x h150

FOR05-SQ1506
w100 x h150

FOR05-SQ1507
w81 x h150

FOR05-SQ1508
w90 x h150

FOR05-SQ1509
w100 x h150

FOR05-SQ150A
w84 x h84

FOR05-SQ150B
w84 x h103

FOR05-SQ150C
w82 x h84

BASIC

FORMANI

LBHN100
サインプレート
● SS ステンレス / サテン
◐ PS ステンレス / ポリッシュ
¥4,500

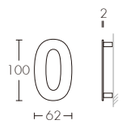

FOR05-BS1000
w62 x h100

FOR05-BS1001
w44 x h100

FOR05-BS1002
w63 x h100

FOR05-BS1003
w63 x h100

FOR05-BS1004
w62 x h100

FOR05-BS1005
w63 x h100

FOR05-BS1006
w61 x h100

FOR05-BS1007
w62 x h100

FOR05-BS1008
w62 x h100

FOR05-BS1009
w61 x h100

FOR05-BS100A
w67 x h77

FOR05-BS100B
w70 x h100

FOR05-BS100C
w66 x h77

FOR05-BS100D
w64 x h100

FOR05-BS100E
w69 x h78

TIMELESS

FORMANI

HN80
サインプレート
● BU 真鍮 / ブラス ¥3,400
● KSN 真鍮 / PVD サテンニッケル ¥5,900
◐ KBN 真鍮 / PVD ブライトニッケル ¥5,900

FOR05-TL800
w64 x h80

FOR05-TL801
w28 x h80

FOR05-TL802
w55 x h80

FOR05-TL803
w53 x h80

FOR05-TL804
w58 x h80

FOR05-TL805
w50 x h80

FOR05-TL806
w54 x h80

FOR05-TL807
w56 x h80

FOR05-TL808
w53 x h80

FOR05-TL809
w54 x h80

LAMPAS

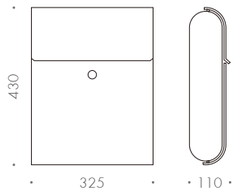

Mail Box -small-
BMP83-0001-___
w325xd110xh430
001 スチール / 亜鉛メッキ
002 スチール / ホワイト
¥76,000

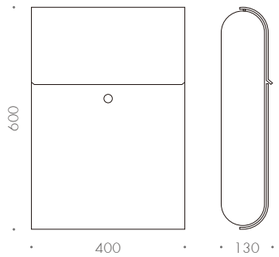

Mail Box -large-
BMP83-0002-___
w400xd130xh600
001 スチール / 亜鉛メッキ
002 スチール / ホワイト
¥118,000

亜鉛メッキは開梱直後には光沢があります。
使用条件により変化の速さは異なりますが、時間の経過とともに徐々に光沢を失い、落ち着いた風合へと変わります。
それに伴い、亜鉛が凝固する際に発生した大小様々な模様が一層深みや重厚感を醸し出しています。

002
ホワイト

001
亜鉛メッキ

ONE/SQUARE

FORMANI

SS

LSQ380
ポストロ（外用）
FOR32-SQ01-___
w395×h68
- SS ステンレス / サテン
- PS ステンレス / ポリッシュ
- BK ステンレス / ブラック
- WH ステンレス / ホワイト

¥45,700

BK

LSQ380BI
ポストロ（内用）
FOR32-SQ01N-___
w420×h68
- SS ステンレス / サテン
- PS ステンレス / ポリッシュ
- BK ステンレス / ブラック
- WH ステンレス / ホワイト

¥28,000

SQUARE

FORMANI

LSQ620
ポストロ（外用）
FOR32-SQ02-SS
w400×h100
ステンレス / サテン
¥25,400

LSQ620BI
ポストロ（内用）
FOR32-SQ02N-SS
w400×h100
ステンレス / サテン
¥27,400

LSQ621
ポストロ（外用）
FOR32-SQ03-SS
w300×h80
ステンレス / サテン
¥22,800

LSQ621BI
ポストロ（内用）
FOR32-SQ03N-SS
w300×h80
ステンレス / サテン
¥20,500

BASIC

FORMANI

LB520
ポストロ
FOR32-BS01-SS
w400×h100
ステンレス / サテン
¥25,400

TIMELESS

FORMANI

BU

F535
ポストロ（外用）
FOR32-TL535-____
w330×h86
- KSN 真鍮 / PVD サテンニッケル ¥40,400
- KBN 真鍮 / PVD ブライトニッケル ¥40,400
- BU 真鍮 / ブラス ¥26,700

SN

F535BI
ポストロ（内用）
FOR32-TL535N-___
w330×h86
- SN 真鍮 / サテンニッケル
- BN 真鍮 / ブライトニッケル
- BU 真鍮 / ブラス

¥23,700

ONE　FORMANI

PB400
ドアハンドル
FOR31-ON01W-___
L400
- SS　ステンレス / サテン
- BK　ステンレス / ブラック
- WH　ステンレス / ホワイト

¥55,200

TWO　FORMANI

PB422
ドアハンドル
FOR31-TW01W-___
L502
- OW　ステンレス･ウッド/サテン･オークナチュラル
- OWB　ステンレス･ウッド/サテン･オークブラック

¥84,800

PB423
ドアハンドル
FOR31-TW02W-SS
L502
ステンレス / サテン
¥65,900

TENSE　FORMANI

BB500
ドアハンドル
FOR31-TE500W-___
L589
- SS　ステンレス / サテン　¥69,700
- BK　ステンレス / ブラック　¥79,000

NOUR　FORMANI

EV365
ドアハンドル
FOR31-NO01W-___
L365
- PS　ステンレス / ポリッシュ　¥65,900
- BK　ステンレス / ブラック　¥65,900
- SG　ステンレス / サテンゴールド　¥90,300

FERROVIA　FORMANI

FV360
ドアハンドル
FOR31-FE01W-___
L360
- SS　ステンレス / サテン
- PS　ステンレス / ポリッシュ

¥46,600

SQUARE by Jan des Bouvrie　FORMANI

JB320
ドアハンドル
FOR31-JB320W-___
L340
- SS　ステンレス / サテン　¥41,800
- PS　ステンレス / ポリッシュ　¥46,000
- BK　ステンレス / ブラック　¥47,300

SQUARE　FORMANI

LSQ1035
ドアハンドル
L740 FOR31-SQ01WL-SS
ステンレス / サテン　¥52,400
L530 FOR31-SQ01WM-SS
ステンレス / サテン　¥43,600
L325 FOR31-SQ01WS-___
- SS　ステンレス / サテン　¥34,900
- PS　ステンレス / ポリッシュ　¥34,900
- BK　ステンレス / ブラック　¥38,400

LSQ1045
ドアハンドル
ステンレス / サテン
L625 FOR31-SQ02WL-SS
¥46,500
L475 FOR31-SQ02WM-SS
¥40,700
L325 FOR31-SQ02WS-SS
¥34,900

LSQ1055
ドアハンドル
ステンレス / サテン
L612 FOR31-SQ03WL-SS
¥48,500
L462 FOR31-SQ03WM-SS
¥43,100
L312 FOR31-SQ03WS-SS
¥37,700

LSQ1065
ドアハンドル
L700 FOR31-SQ04WL-___
¥48,500
L500 FOR31-SQ04WM-___
¥43,100
L300 FOR31-SQ04WS-___
¥37,700
- SS　ステンレス / サテン
- PS　ステンレス / ポリッシュ

V360
ドアハンドル
FOR31-VL01W-SS
L360
ステンレス / サテン
¥48,500

LSQ1075
ドアハンドル
ステンレス / サテン
L1000 FOR31-SQ05WL-SS
¥160,500
L600 FOR31-SQ05WS-SS
¥105,100

BASIC　FORMANI

LBU
ドアハンドル
ステンレス / サテン
cc600/φ32 FOR31-BS04WLL3-SS　¥36,100
cc400/φ32 FOR31-BS04WL3-SS　¥32,200
φ25 FOR31-BS04WL2-SS　¥27,400
cc300/φ32 FOR31-BS04WM3-SS　¥28,200
φ25 FOR31-BS04WM2-SS　¥21,500
φ19 FOR31-BS04WM1-SS　¥18,200
cc200/φ19 FOR31-BS04WS1-SS　¥16,200

LBU-90
ドアハンドル
ステンレス / サテン
cc300/φ32 FOR31-BS05W3-SS　¥40,300
φ25 FOR31-BS05W2-SS　¥35,000
φ19 FOR31-BS05W1-SS　¥31,600

LBT
ドアハンドル
ステンレス / サテン
L1200/φ32 FOR31-BS02WXL3-SS　¥52,300
L810/φ32 FOR31-BS02WLL3-SS　¥46,700
L700/φ32 FOR31-BS02WL3-SS　¥39,400
φ25 FOR31-BS02WL2-SS　¥40,100
φ19 FOR31-BS02WL1-SS　¥25,700
L500/φ32 FOR31-BS02WM3-SS　¥37,200
φ25 FOR31-BS02WM2-SS　¥33,800
φ19 FOR31-BS02WM1-SS　¥22,900
L300/φ19 FOR31-BS02WS1-SS　¥21,000

LBT-T
ドアハンドル
ステンレス / サテン
L1200/φ32 FOR31-BS03WXL3-SS　¥61,800
L810/φ32 FOR31-BS03WLL3-SS　¥57,600
L700/φ32 FOR31-BS03WL3-SS　¥52,900
φ25 FOR31-BS03WL2-SS　¥41,200
φ19 FOR31-BS03WL1-SS　¥36,400
L500/φ32 FOR31-BS03WM3-SS　¥43,400
φ25 FOR31-BS03WM2-SS　¥35,200
φ19 FOR31-BS03WM1-SS　¥30,500
L300/φ19 FOR31-BS03WS1-SS　¥25,700

66 6548 FSB

ガラス用ドアハンドル（両面）
FSB31-6548GW-ST
L800
ステンレス / サテン
¥159,100

66 6683 FSB

ガラス用ドアハンドル（両面）
FSB31-6683GW-___
w260×L380

- AN アルミ / ナチュラル ¥89,300
- ST ステンレス / サテン ¥124,000
- PW 真鍮 / ポリッシュワックス ¥181,600
- LW ブロンズ / ライトワックス ¥164,600

66 6681 FSB

ガラス用ドアハンドル（両面）
FSB31-6681GW-___
L400

- ST ステンレス / サテン ¥97,400
- LW ブロンズ / ライトワックス ¥129,300

66 6602 FSB

ガラス用ドアハンドル（両面）

L830 **FSB31-6602LGW-___**

- AN アルミ / ナチュラル ¥86,900
- ST ステンレス / サテン ¥103,100
- PW 真鍮 / ポリッシュワックス ¥144,600
- LW ブロンズ / ライトワックス ¥137,100

L630 **FSB31-6602MGW-___**

- AN アルミ / ナチュラル ¥72,900
- ST ステンレス / サテン ¥90,600
- PW 真鍮 / ポリッシュワックス ¥125,400
- LW ブロンズ / ライトワックス ¥120,500

61 6190 FSB

ガラス用ドアハンドル（両面）
FSB31-6190GW-ST
w122×L390
ステンレス / サテン
¥124,400

61 6108 FSB

ガラス用ドアハンドル（両面）
FSB31-6108GW-___
w180×h160

- AN アルミ / ナチュラル ¥85,500
- ST ステンレス / サテン ¥105,200

61 6186 FSB

ガラス用ドアハンドル（両面）
FSB31-6186GW-ST
w100×h110
ステンレス / サテン
¥89,100

61 6112 FSB

ガラス用ドアハンドル（両面）
FSB31-6112GW-AN
w119×h145
アルミ / ナチュラル
¥49,300

TWO FORMANI

PBT23G
ガラス用固定ノブ（両面）
FOR11-TWT02G-SS
L100
ステンレス / サテン
¥60,800

PBT22G
ガラス用固定ノブ（両面）
FOR11-TWT01G-OW
L100
ステンレス・ウッド / サテン・オークナチュラル
¥72,000

PBT22G
ガラス用固定ノブ（両面）
FOR11-TWT01G-OWB
L100
ステンレス・ウッド / サテン・オークブラック
¥72,000

ONE FORMANI

PBT100G
ガラス用固定ノブ（両面）
FOR11-ONT01G-___
L100×φ20

- SS ステンレス / サテン
- BK ステンレス / ブラック
- WH ステンレス / ホワイト

¥57,100

FERROVIA FORMANI

FV22G
ガラス用固定ノブ（両面）
FOR11-FE22G-___
L110×φ22

- SS ステンレス / サテン
- PS ステンレス / ポリッシュ

¥57,100

SQUARE FORMANI

LSQ51G
ガラス用固定ノブ（両面）
FOR11-SQ51G-___
□50

- SS ステンレス / サテン
- PS ステンレス / ポリッシュ

¥42,900

LSQ61G
ガラス用固定ノブ（両面）
FOR11-SQ61G-___
□60

- SS ステンレス / サテン
- PS ステンレス / ポリッシュ

¥41,200

TIMELESS FORMANI

MRKG50
ガラス用固定ノブ（両面）
FOR11-TL12G-___
φ50

- SN 真鍮 / サテンニッケル
- BN 真鍮 / ブライトニッケル
- BU 真鍮 / ブラス

¥20,300

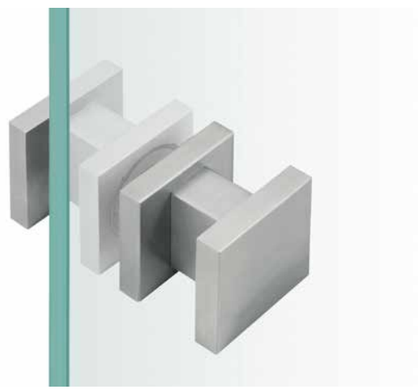

23 0802

FSB

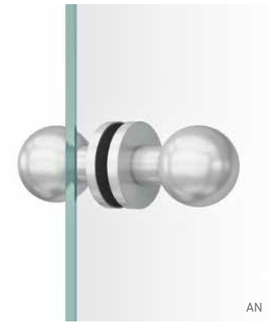

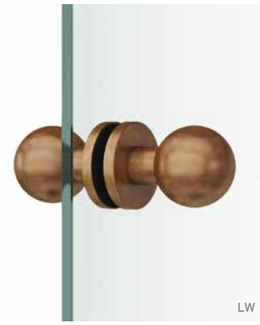

ガラス用固定ノブ（両面）
FSB11-0802G-___
φ50

AN	アルミ / ナチュラル	¥25,800
GB	アルミ / ゴールドブラスト	¥36,200
LB	アルミ / ライトブロンズ	¥36,200
MB	アルミ / ミディアムブロンズ	¥36,200
DB	アルミ / ダークブロンズ	¥36,200
BB	アルミ / ブラックブラスト	¥36,200
ST	ステンレス / サテン	¥43,200
SP	ステンレス / ポリッシュ	¥56,200
LW	ブロンズ / ライトワックス	¥54,800

23 0844

FSB

ガラス用固定ノブ（両面）
FSB11-0844G-___
φ52

AN	アルミ / ナチュラル	¥27,900
GB	アルミ / ゴールドブラスト	¥39,100
LB	アルミ / ライトブロンズ	¥39,100
MB	アルミ / ミディアムブロンズ	¥39,100
DB	アルミ / ダークブロンズ	¥39,100
BB	アルミ / ブラックブラスト	¥39,100
ST	ステンレス / サテン	¥45,100
SP	ステンレス / ポリッシュ	¥58,600

23 0828

FSB

ガラス用固定ノブ（両面）
FSB11-0828G-___
φ45

AN	アルミ / ナチュラル	¥30,300
GB	アルミ / ゴールドブラスト	¥42,500
LB	アルミ / ライトブロンズ	¥42,500
MB	アルミ / ミディアムブロンズ	¥42,500
DB	アルミ / ダークブロンズ	¥42,500
BB	アルミ / ブラックブラスト	¥42,500
ST	ステンレス / サテン	¥57,600
SP	ステンレス / ポリッシュ	¥74,900

23 0829

FSB

ガラス用固定ノブ（両面）
FSB11-0829G-___
φ50

AN	アルミ / ナチュラル	¥24,100
GB	アルミ / ゴールドブラスト	¥33,800
LB	アルミ / ライトブロンズ	¥33,800
MB	アルミ / ミディアムブロンズ	¥33,800
DB	アルミ / ダークブロンズ	¥33,800
BB	アルミ / ブラックブラスト	¥33,800
LW	ブロンズ / ライトワックス	¥52,600

φ55

ST	ステンレス / サテン	¥40,200
SP	ステンレス / ポリッシュ	¥52,200

13 4256

FSB

ガラス用引手
ガラス厚 8mm: FSB06-4256G-8-___
ガラス厚 10mm: FSB06-4256G-10-___
φ75

AN	アルミ / ナチュラル	¥14,300
GB	アルミ / ゴールドブラスト	¥20,100
LB	アルミ / ライトブロンズ	¥20,100
MB	アルミ / ミディアムブロンズ	¥20,100
DB	アルミ / ダークブロンズ	¥20,100
BB	アルミ / ブラックブラスト	¥20,100
ST	ステンレス / サテン	¥14,900
SP	ステンレス / ポリッシュ	¥19,300

ガラス用引手
ガラス厚 8mm: FSB06-4256GC-8-___
ガラス厚 10mm: FSB06-4256GC-10-___
φ75

AN	アルミ / ナチュラル	¥17,100
GB	アルミ / ゴールドブラスト	¥24,000
LB	アルミ / ライトブロンズ	¥24,000
MB	アルミ / ミディアムブロンズ	¥24,000
DB	アルミ / ダークブロンズ	¥24,000
BB	アルミ / ブラックブラスト	¥24,000
ST	ステンレス / サテン	¥17,800
SP	ステンレス / ポリッシュ	¥23,100

13 4220

FSB

FSB のガラス用錠ケースは、お好みのレバーハンドルとユーロケース用のシリンダーを組み合わせてご使用いただきます。
組み合わせるレバーハンドルには、同社の豊富なバリエーションの中からお好みのデザインを、シリンダーは使用する場所の用途に合わせた機能で、それぞれお選びいただけますので、スタイリッシュなデザイン性と優れた操作性を兼ね備えたガラスドアが実現できます。
素材と仕上げは 2 種類、シルクのような光沢感が上品なアルミ / ナチュラル、きめ細やかな条痕が美しいステンレス / サテンをご用意しました。
ガラスドアは一定のプライバシーを保ちつつ、空間に視覚的な広がり、奥行を感じさせる効果がありますので、ショップのエントランス、オフィスのミーティングルーム、住宅の室内ドアなど幅広く用いられます。さらにクリアガラスとフロストガラスを使い分けることで、プライバシーや採光のレベルのコントロールも可能となります。

[組み合わせの構成パーツ]
ガラス用錠ケースにはレバーハンドルやシリンダーなどは付属しません。
以下のパーツをお組み合わせください。

1 ガラス用錠ケース
2 ガラス用錠ケース受け
3 レバーハンドル (p.19-29、39-41)
4 ユーロケース用シリンダー (p.61 の Z)

※ ガラス用錠ケースと組み合わせる場合、レバーハンドルは座金なしの仕様となります。
※ ノブ（錠ケース用）は組み合わせられません。
※ 錠はユーロケース（DIN 規格）シリンダーのみ組み合わせられます。

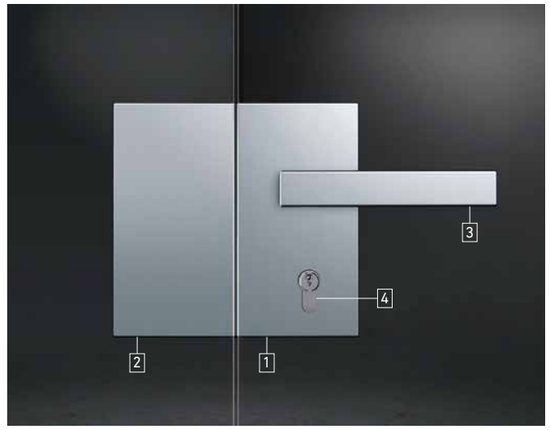

1 ガラス用錠ケース
FSB51-4220G-L-___ 左勝手
FSB51-4220G-R-___ 右勝手
片開 BS: 56.5mm

AN	アルミ / ナチュラル	¥39,900
BB	アルミ / ブラックブラスト	¥55,900
ST	ステンレス / サテン	¥48,300
SP	ステンレス / ポリッシュ	¥62,800

2 ガラス用錠ケース受け
FSB52-4220GU-L-___ 左勝手ケース用
FSB52-4220GU-R-___ 右勝手ケース用
片開

AN	アルミ / ナチュラル	¥37,400
BB	アルミ / ブラックブラスト	¥52,400
ST	ステンレス / サテン	¥45,900
SP	ステンレス / ポリッシュ	¥59,600

ガラス用調整ヒンジ　– ガラス板取付タイプ –

SS

SP

BK

ガラス用調整ヒンジ
GPT35-430G-X-___
- SS　ステンレス / ヘアライン　¥18,400
- SP　ステンレス / ポリッシュ　¥18,400
- BK　ステンレス / マットブラック　¥26,000

ガラス用調整ヒンジ
GPT35-460G-X-SS
ステンレス / ヘアライン
¥19,500

ガラス用調整ヒンジ
GPT35-460G-X-SP
ステンレス / ポリッシュ
¥19,500

ガラス用調整ヒンジ　– 壁取付タイプ –

SS

SP

BK

ガラス用調整ヒンジ
GPT35-450G-X-___
- SS　ステンレス / ヘアライン　¥13,800
- SP　ステンレス / ポリッシュ　¥13,800
- BK　ステンレス / マットブラック　¥19,300

SS

SP

BK

ガラス用調整ヒンジ
GPT35-490G-X-___
- SS　ステンレス / ヘアライン　¥15,000
- SP　ステンレス / ポリッシュ　¥15,000
- BK　ステンレス / マットブラック　¥20,500

・対応ガラス厚：8 ～ 12mm　・許容荷重：40kg(丁番 2 個使用時)　・対応ガラス扉幅：800mm まで (使用条件により異なります)　・片開き扉用　・自閉装置付き (35 度時に自閉装置が働く)
・「手前開き」か「奥開き」か、どちらかの仕様でご使用ください

ガラス用調整グラビティヒンジ

SP

ガラス用調整グラビティーヒンジ
GPT35-440G-L-___　左勝手
GPT35-440G-R-___　右勝手
- SS　ステンレス / ヘアライン　¥19,000
- SP　ステンレス / ポリッシュ　¥16,000

対応ガラス厚：8 ～ 12mm
許容荷重：40kg(丁番 2 個使用時)
対応ガラス扉幅：800mm まで (使用条件により異なります)
自重による自閉

SS

ガラス用調整グラビティーヒンジ
GPT35-340G-L-___　左勝手
GPT35-340G-R-___　右勝手
- SS　ステンレス / ヘアライン　¥21,500
- SP　ステンレス / ポリッシュ　¥19,000

対応ガラス厚：8 ～ 12mm
許容荷重：35kg(丁番 2 個使用時)
対応ガラス扉幅：700mm まで (使用条件により異なります)
自重による自閉

グラビティーヒンジは、扉の上下位置が調整できる他、開扉時に９０°扉を開くと開口を保持できます。
さらに、こちらは自閉速度の「速い」・「遅い」を選択できるため、「遅い」設定にすることにより、小さなお子様でも安心してご使用いただくことが可能です。

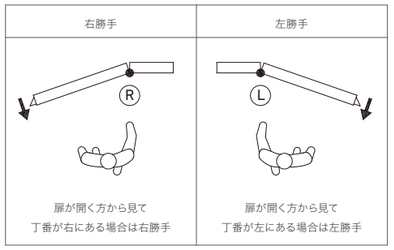

戸当り

戸当り（マグネットタイプ）
GPT34-090G-X-SP
ステンレス / ポリッシュ
¥2,400

受け金具
GPT34-090GU-10-SP　10mm ガラス用
GPT34-090GU-8-SP　8mm ガラス用
ステンレス / ポリッシュ
¥1,100

エッジシール

シャワールームのガラス扉の隙間をふさぎ、水の飛び散りを抑えるツールです。

ガラス用エッジシール
GPT91-610N-___-PV
定尺 2500mm
硬質 PVC+ 軟質 PVC
10　対応ガラス厚 10mm　¥1,700
8　対応ガラス厚 8mm　¥1,600

ガラス用エッジシール
GPT91-620N-___-PV
定尺 2500mm
硬質 PVC+ 軟質 PVC
10　対応ガラス厚 10mm　¥1,700
8　対応ガラス厚 8mm　¥1,600

ガラス用エッジシール
GPT91-630N-___-PV
定尺 2500mm
硬質 PVC+ 軟質 PVC
10　対応ガラス厚 10mm　¥1,700
8　対応ガラス厚 8mm　¥1,600

ガラス用スライドドア金具セット

ガラス用スライドドア金具セット (01-07 のセット製品)
GPT90-900G-X-SP
ステンレス / ポリッシュ
¥75,400

対応ガラス厚：8 ～ 10mm
許容荷重：30kg (可動ガラス)
レール 1650mm 以下

[セット図]

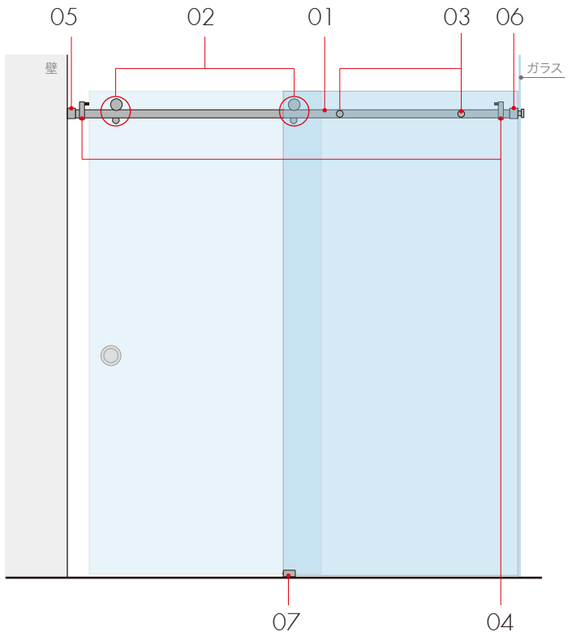

※ ガラスは付属しておりません。
※ ガラス用エッジシール (P.125) の併用をおすすめいたします。
※ 引手は付属しておりません。ガラス用引手は P.122 にご紹介しております。

[セット構成パーツ]

01 **トラック** ×1 個
ガラススライドドア用レール
レールの最大寸法は 1650mm です。
取付寸法に合わせてカットして下さい。

02 **ローラー** ×2 個
可動ガラスに取り付け
レールの上を走らせるローラー

03 **固定ガラスフィックス** ×2 個
固定ガラスとレールを固定するパーツ

04 **ストッパー** ×2 個
可動ガラスのストッパー

05 **壁用マウント** ×1 個
側面が壁面の場合に使用
レールと壁面を固定するパーツ

06 **ガラス用マウント** ×1 個
側面がガラスの場合に使用
レールと側面ガラスを固定するパーツ

06 のガラス用マウントのアセンブリパーツを外すと 05 の壁用マウントになります。

07 **下部ガイド** ×1 個
床面に取り付け
可動ガラスの溝の役割となるガイドパーツ

SYSTEM SHOWER HANDLE

LANGBERGER

ガラス面を自由に、機能的にレイアウト

ハンドルやフックなどのパーツを用途やプランに合わせてセレクトし、ガラスコネクターと組み合わせるだけ。
もちろん、ハンドルはタオルバーとしてもご使用できますので、デザインと使い勝手を兼ね備えたガラスドアが完成します。

Parts

下記パーツをセレクトし組み合わせてください。使用イメージは下記の **Set Image** をご参照ください。

a ハンドル L300
FRF74-2652
w318×d65×φ18
クローム
¥3,800

b ハンドル L450
FRF74-2653
w468×d65×φ18
クローム
¥4,800

c ハンドル L600
FRF74-2654
w618×d65×φ18
クローム
¥5,800

d ペーパーホルダー
FRF74-2655
w200×d81
クローム
¥5,600

e フック
FRF74-2658
φ30×d27
クローム
¥2,480
フックはプルノブとしてもご使用いただけます。

f ガラスコネクター
FRF74-2656
φ30
クローム
¥1,520

g ガラスカバープレート
FRF74-2657
φ30
クローム
¥1,680

Set Image

見積のご依頼およびご注文の際は、パーツの品番と数量をそれぞれご指示ください。

b FRF74-2653 ×2
e FRF74-2658 ×1
f FRF74-2656 ×2
g FRF74-2657 ×1
Total ¥16,800

b FRF74-2653 ×2
f FRF74-2656 ×2
Total ¥12,640

d FRF74-2655 ×1
g FRF74-2657 ×2
Total ¥8,960

b FRF74-2653 ×1
g FRF74-2657 ×2
Total ¥8,160

e FRF74-2658 ×2
f FRF74-2656 ×1
Total ¥6,480

SHOWER DOOR HANDLE

LANGBERGER

シャワードアハンドル
FRF82-2303-001
L615
クローム
¥22,800

シャワードアハンドル
FRF82-2303-PVB
L615
PVD ブラック
¥34,800

シャワードアハンドル
FRF82-2504-001
L630
クローム
¥38,600

錠のしくみと各部の名称

玄関錠の場合

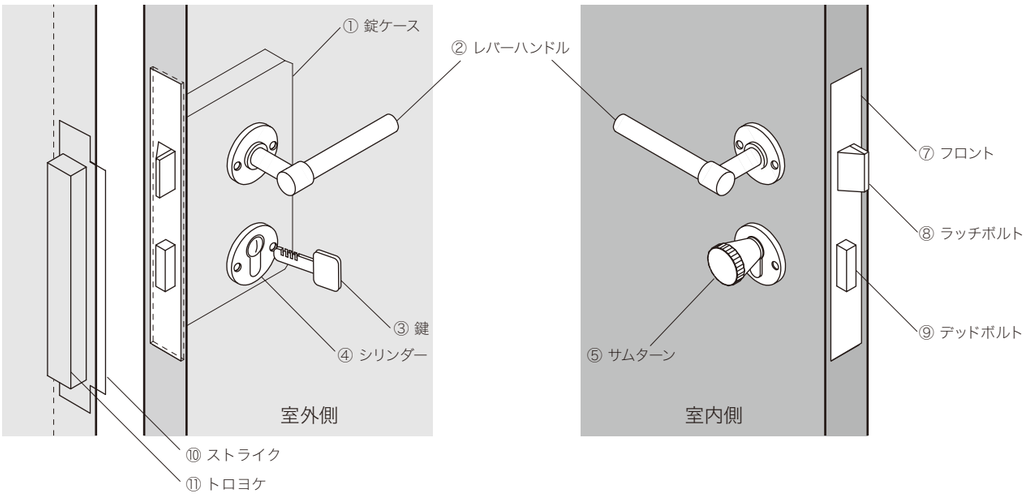

間仕切錠の場合

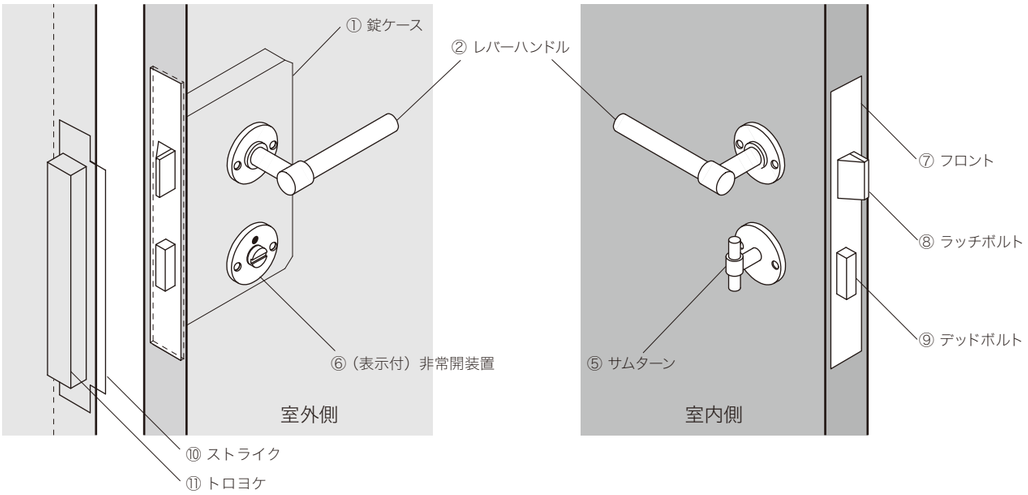

① 錠ケース	錠前の機構が納められている部分。扉の中に埋め込まれる。
② レバーハンドル	ラッチボルトを可動させて扉を開ける。
③ 鍵	外側からシリンダーに差し込み、施錠・解錠する。鍵の種類も選択可能。
④ シリンダー	鍵を差し込む鍵穴の部分。
⑤ サムターン	室内側から操作して施錠・解錠する。
⑥（表示付）非常開装置	非常時には室外側からコインなどで解錠できる装置、内側の利用状況がわかる表示付もある。屋内用。
⑦ フロント	錠ケースの前面部の化粧板。
⑧ ラッチボルト	扉が風などで開かないように仮締りするためのボルト。レバーや可動ノブで操作。
⑨ デッドボルト	施錠するためのボルトで、鍵やサムターンで操作。
⑩ ストライク	扉の開閉時のラッチボルトや施錠時のデッドボルトを枠側で受ける金具。
⑪ トロヨケ	枠側にストライクとセットで掘り込む受け箱。

扉・窓・ハンドルの仕様について

1. レバーハンドルの対応扉厚について

当社取扱いのレバーハンドルは 40 ミリ以上の扉を使用することが多いヨーロッパからの輸入商品のため、使用可能な扉厚の下限が一般的な国内製品に比べ厚くなります。また、製品の持ち味からも38ミリ以上の扉と組み合わせてのご使用をお勧めいたします。

[当社取り扱い 大半のレバーハンドル　対応扉厚の下限寸法]
ユーロケース使用時　37 ミリ
美和ロック製ケース使用時　36 ミリ

※一部、レバーハンドルのデザインや座金の種類により上記と異なる製品もございます。
当社ウェブサイトにて個々の製品の対応扉厚を必ずご確認ください。
※扉厚の上限寸法は、メーカーや製品ごとに異なります。個別にお問い合わせください。
※ご発注の際は、必ず正確な扉厚をご指示ください。

2. バックセット (BS) とスペーシング

バックセットとは、錠ケースのフロント面からレバーハンドル・ノブ、シリンダーなどの取付穴の中心までの水平方向の寸法です。操作性および扉の種類や枠の形状などを考慮してご選択ください。

スペーシングとは、レバーハンドル・ノブの取付穴の中心から錠ケースのシリンダーなどの中心までの垂直方向の寸法です。スペーシングが確保されていると、キーやサムターンを操作する時に、レバーハンドルやノブに手が当たらず操作しやすくなります。

特に、T 型レバーハンドルなどをご検討の場合は、バックセット（P.130 ご参照）やスペーシングにご注意ください。

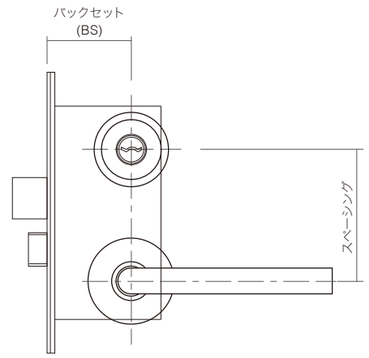

3. 扉の左右勝手に対するレバーハンドル・ノブの形状

当社では、扉の左右勝手（次項の「4. 扉・窓・ハンドルの開き勝手・左右について」をご参照）に対するレバーハンドル等の形状は、**取り付けネジがある側のハンドルを室内側にする**ことで、区別しております。

※取り付けネジが片側のみにあるハンドルの場合に限ります。
※取り付けネジが両側にあるハンドル等には左右勝手はありません。

ご発注の際は、左右勝手をご指示ください。
ご指示のない場合は、左勝手にて出荷させていただきますので、予めご了承ください。

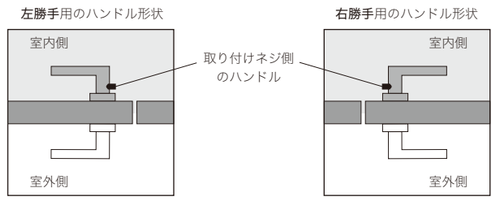

4. 扉・窓・ハンドルの開き勝手・左右について

1）扉の開き勝手の区別
室外側から正面に扉を見て、
蝶番が右側にあるもの：**右勝手**
蝶番が左側にあるもの：**左勝手**

ご注文時に左右勝手のご指示のない場合は、左勝手にて出荷させていただきますので、ご了承ください。

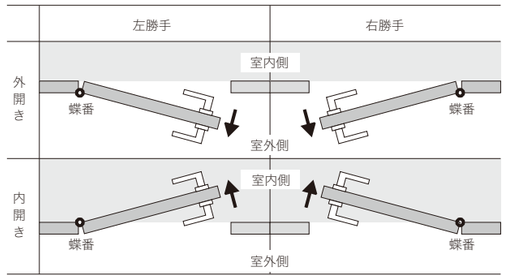

2）ハンドルの左右の区別
扉の吊り元（蝶番側）から見て、
右側となるレバー：**右ハンドル**
左側となるレバー：**左ハンドル**

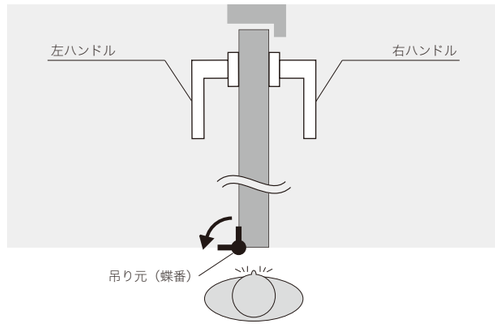

3) 窓金物（窓締まり・窓調整器）の開き勝手の区別
室内側（金物の付いている側）から見て、
蝶番が右側にあるもの：**右勝手**
蝶番が左側にあるもの：**左勝手**

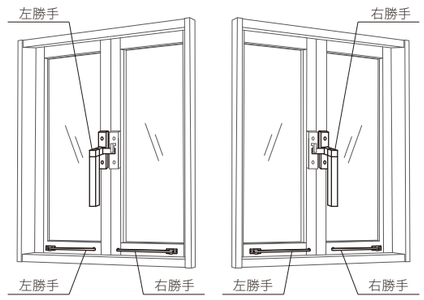

※窓調整器は左右兼用のものもございます。

製品のご選定にあたって

1. FORMANI 社製品について

FORMANI 社の製品は洗練されたデザインながらも、機械とハンドメイドを織り交ぜた製造方法による温かみのある均質過ぎない製品性を持ち味としているため、部分的な寸法に製品ごとの個体差が生じる製品です。特に TIMELESS シリーズは、クラシカルな印象を強めるため、より個体差が大きい製品も含まれております。そのため、製品寸法図は参考寸法とし、必ず個々の製品の現物にて寸法を確認の上、建具や面材の加工を行なってください。

2. FORMANI 社レバーハンドルのバネ付仕様

FORMANI 社のレバーハンドルの一部には「バネ付」とされているタイプがございます。通常、日本国内ではレバーハンドルを水平に戻すバネが錠ケースのみに仕込まれていますが、バネ付レバーハンドルは座金にもバネが仕込まれております。
これには、主に二つの理由があります。一つは、大きさや重さのあるレバーハンドルをなるべく水平に保つため。もう一つは、しっかりとしたレバーの操作感を高級なものと捉え、それを好む傾向にあるヨーロッパの市場性によるものです。
特にユーロケースとの組み合わせでは、一般的な国内製品の操作感に比べ、かなりしっかりとバネの反発を感じる状態となります。

3. T 型レバーハンドルご使用の際のご注意

T 型レバーハンドルをご使用になる場合は、組み合わせるケースのバックセットやプランによって、レバーが戸当たり枠に干渉したり、手が挟まれる恐れがありますので、ご注意ください。

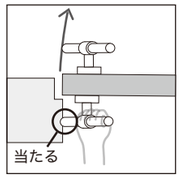

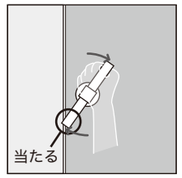

[対応方法の例]

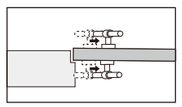

バックセットを
大きくする

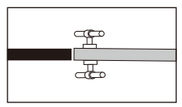

枠形状の変更や子扉を作り
両開きにする

4. 海外メーカーのレバーハンドルとケースの組み合わせについて

海外メーカー製レバーハンドルと美和ロック製ケース、ユーロケースの組み合わせの場合、レバーの端が若干垂れ下がる状態となることがありますのでご了承ください。（ユーロケースにはレバーの垂れ下がりに対する角度調整機能を備えたケースもございます。）

5. ユーロケース用シリンダー・サムターン

1）サイズについて
ユーロケース用シリンダー・サムターン（DIN 規格）について、全長にいくつかのサイズがあり、シリンダー座からの突出寸法が異なります。通常は、組み合わせる扉とシリンダー座の厚みごとに、当社にて意匠上最も適切と思われるサイズにて出荷いたしております。ご希望がある場合は、注文時にサイズをご指示ください。

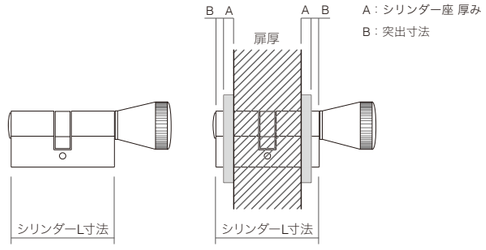

突出寸法 B
＝[シリンダー L 寸法 － 扉厚 －（シリンダーエスカッション厚 A×2）]÷2

2）シリンダー座との色の組み合わせについて
ユーロケース用シリンダーの色については、**発注時にご指示のない場合、レバーハンドル・シリンダー座の色に関わらず、シルバー色での出荷とさせていただきますので、ご注意ください。**（色については、P.61 ご参照）

6. 美和ロック　シリンダーの種類

美和ロック製ケースセットのシリンダーは 3 種類ご用意しております。いずれのシリンダーも各種キーシステムが可能です。目的、用途に応じてお選びください。

	PR シリンダー	JN シリンダー	U9 シリンダー
シリンダー形状			
キー形状			
シリンダー構造	2WAY ロータリーシリンダー リバーシブルキー	リバーシブル ピンシリンダー	ロータリー シリンダー

※シリンダー座の意匠はカラーによって異なります。P.65 をご参照ください。

7. キーシステム・電気錠について

マスターキーシステム・同一キーシステムなどへの対応に関しては、鍵種ごとに仕様が異なりますので、当社までお問い合わせください。また、電気錠についても組み合わせなどご提案も可能ですので、別途お問い合わせください。

ご使用上の注意・お手入れ

1. レバーハンドル・ドアハンドルなど金物類の外部使用

ステンレス、アルミの製品については外部使用も可能ですが、庇などで囲われた場所など、雨や直射日光に直接さらされない場所にてご使用ください。潮風などにさらされる場所でのご使用はできません。

その他、真鍮・銅などの生地やワックス・ニッケルメッキ・塗装・木を使用した製品については室内での使用を前提とした製品です。直射日光や高温多湿を避けた室内にてご使用ください。

2. レバーハンドル・ドアハンドル・キャビネットハンドルの点検

扉の開閉や温度・湿度の変化による建具の膨張伸縮などの影響で、ネジのゆるみやガタつきが発生することがございます。そのような場合は、直ちに増し締め・締め直しを行なってください。また定期的にネジのゆるみの確認を行ない、ゆるみなどがある場合には締め直してください。

3. 各素材の特徴・お手入れ

1) ステンレス製品
・埃や汚れなどが付着した際には、柔らかい布で乾拭きし取り除いてください。
・ひどい汚れなどには薄めた中性洗剤でよく拭き取り、洗剤を残さないようしっかりと水拭きをした後、柔らかい布で乾拭きをして水分を完全に取り除いてください。
・ステンレス製の製品は錆びにくい材質ですが、塩分や塩素系の薬剤または鉄分などが付着したり、傷がついた場合などでは、錆びることがありますのでご注意ください。

2) アルミ製品（アルマイト）
・埃や汚れなどが付着した際には、柔らかい布で乾拭きし取り除いてください。
・ひどい汚れなどには薄めた中性洗剤でよく拭き取り、洗剤を残さないようしっかりと水拭きをした後、柔らかい布で乾拭きをして水分を完全に取り除いてください。
・傷などの原因となりますので、強くこすったり硬い布や研磨剤を使用することは避けてください。

3) メッキ製品
・埃や汚れなどが付着した際には柔らかい布で乾拭きし取り除いてください。
・ひどい汚れなどには薄めた中性洗剤でよく拭き取り、洗剤を残さないようしっかりと水拭きをした後、柔らかい布で乾拭きをして水分を完全に取り除いてください。
・定期的にワックスなどを塗り、拭き残しのないようにしっかりと拭き取ることで、長く美しい状態を保つことができます。

4) 木を使用した製品
・水濡れや汚れなどの付着、湿度や温度の変化などの使用環境、経年変化などによって変形や変色が起こります。
・金属製に比べ、物を当てたりした際などに、へこみや傷つきなどが起こりやすくなります。
・天然木のため、木目や色味は個別の製品ごとに異なります。
・水分が移らないよう、しっかりと固く絞った布などで拭き、乾拭きを行なってください。

5) 塗装製品
・使用による摩耗や物を当てたりすることで、塗装の摩耗や欠けなどが起こることがあります。
・埃や汚れなどが付着した際には柔らかい布で乾拭きし取り除いてください。
・ひどい汚れなどには薄めた中性洗剤でよく拭き取り、洗剤を残さないようしっかりと水拭きをした後、柔らかい布で乾拭きをして水分を完全に取り除いてください。
・傷などの原因となりますので、強くこすったり硬い布や研磨剤を使用することは避けてください。

6) 真鍮製品・銅製品
・生地やワックス仕上の場合、経年変化や使用環境によって素材表面の変色や緑青などが発生します。
・メーカーでは、銅素材の持ち味とその変化を楽しんでいただくための素材と捉えているものですが、気になる場合は研磨剤（金属磨き）などにて磨き、ワックスなどを塗り拭き残しのないように柔らかい布で完全に拭き取ってください。

その他、より詳しい説明につきましては、ハードウェア事業部（TEL：06-6632-8778）まで直接お問い合わせください。

当パンフレットの掲載内容について

- 本パンフレットの掲載情報は 2019 年 10 月現在の情報であり、メーカーの事情により予告なく生産の中止や、製品の仕様などが変更される場合もあります。予めご了承ください。
- 表示されている価格は消費税別の価格です。また、価格は予告なく変更する場合があります。予めご了承ください。
- 掲載の商品写真は、実際の商品と印刷色が多少異なる場合があります。
- 仕上げやカラーバリエーションなどにつきましては、当社ウェブサイトをご覧ください。
- 当パンフレットに掲載の会社名・商品名は、それぞれ各社の登録商標または商標です。
- 当パンフレット掲載の商品の他にも多数取り扱っております。詳しくは当社ウェブサイトをご覧ください。

納期について

- 海外製品のため、納期および在庫の有無については、当社へ予めお問い合わせください。
- お急ぎの場合、別途費用にて航空便手配も可能ですのでご相談ください。

ご発注後の変更・キャンセルについて

- ご発注後の変更・キャンセルについては、対応いたしかねますので予めご了承ください。

保証について

- 製品ごとに各メーカーの保証内容に基づき、１年または２年です。
- お客様の取り扱いの不注意もしくは、不適切な取り付けの為に生じた不具合・故障については、責任を負いかねます。予めご了承ください。

[Tform Web Site]

www.tform.jp

ティーフォルムでは、ヨーロッパのハードウェア商品を豊富なラインナップでご用意しております。
本パンフレットに掲載されていない商品も多数ございます。
パンフレットと併せて、当社ウェブサイトをご活用ください。
また、各製品の寸法や必要部品などの情報についても、ウェブサイトでご確認ください。

[Contact]

大洋金物株式会社　ハードウェア事業部

tel : **06 - 6632 - 8778**
fax : **06 - 6633 - 7773**
e-mail : info@tform.co.jp

商品に関するご質問、在庫のご確認、見積のご請求、ご注文などについては、上記までお問い合わせください。

[Showroom]

AQUAlabo　サニタリーウェア・ハードウェアショールーム

〒106-0047　東京都港区南麻布 3 - 3 - 36
tel : 03 - 3444 - 8511

営業時間	火 ― 金	10:00 ― 18:00	アクセス	南北線／大江戸線　麻布十番駅①出口　徒歩 12分
	土	12:00 ― 18:00		日比谷線　広尾駅①出口　徒歩 12分
	定休日	月曜・日曜・祝日		都営バス [橋86] [橋86折返] 仙台坂上停留所　徒歩 1分

※ 駐車場の用意はございません。お車でお越しの際は近隣のコインパーキングなどをご利用ください。
※ 誠に勝手ながら、お子様連れでのご入店はお断りしております。予めご了承ください。
※ 上記は、2019年11月時点の情報です。 最新の情報は、ウェブサイトにてご確認ください。

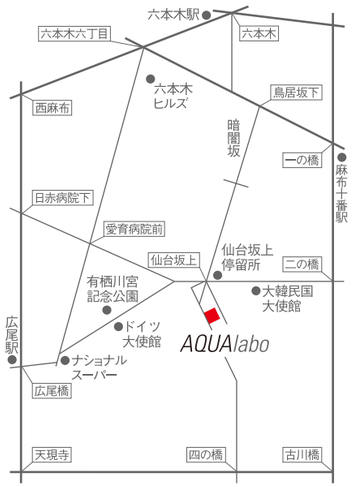

大洋金物株式会社

ハードウェア事業部

〒542-0072　大阪市中央区高津3-15-34
Tel : 06-6632-8778

AQUAlabo ショールーム

〒106-0047　東京都港区南麻布3-3-36
Tel : 03-3444-8511

www.tform.jp